Схема расположение пеноплэкса

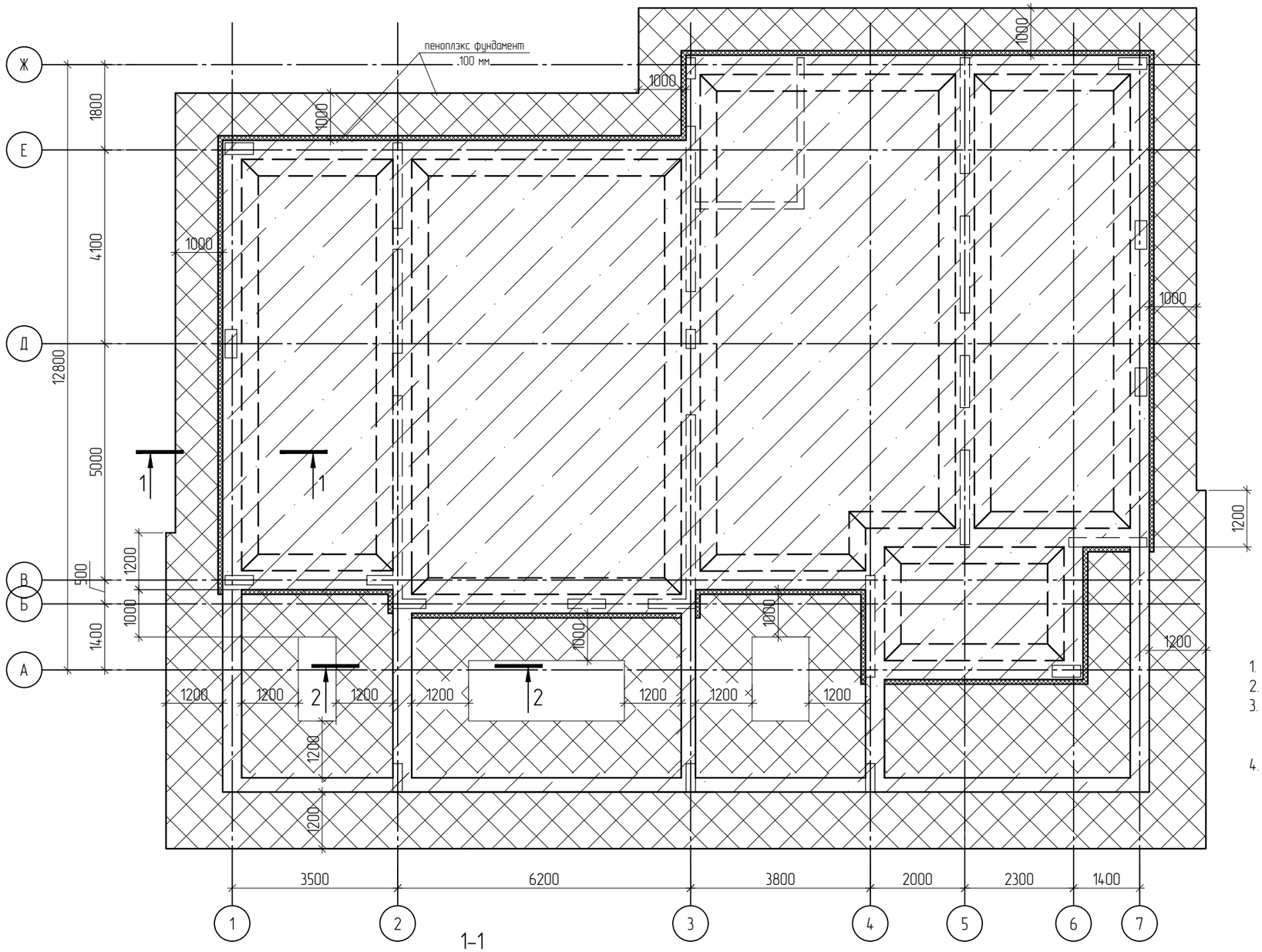

1. Данный лист смотреть совместно с листами 2–7.
2. Спецификация приведена на листе 8
3. Укладку горизонтального утеплителя в зоне балок террасы выполнять до армировнаия балок. Выполнение утеплителя в зоне отмостки и на торцах ростверка выполнять после завершения СМР и до устройства отмостки.
4. Песчано-гравийную смесь выполнять с коэффициентом стандартного уплотнения 0.95

1–1

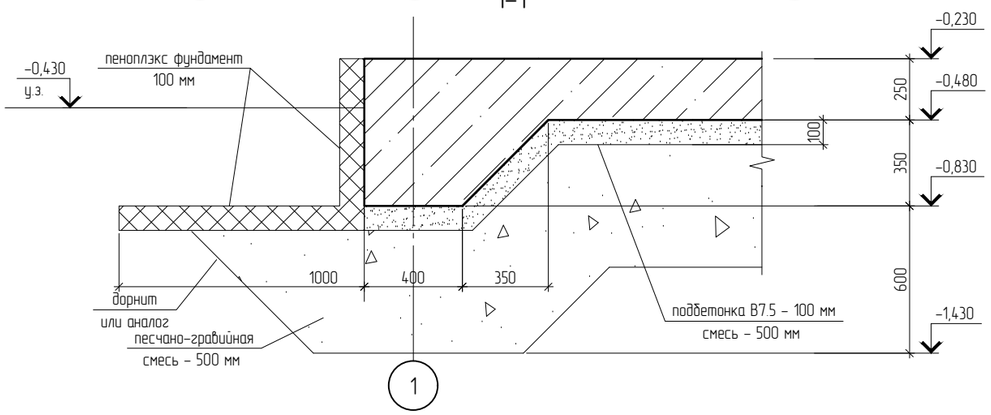
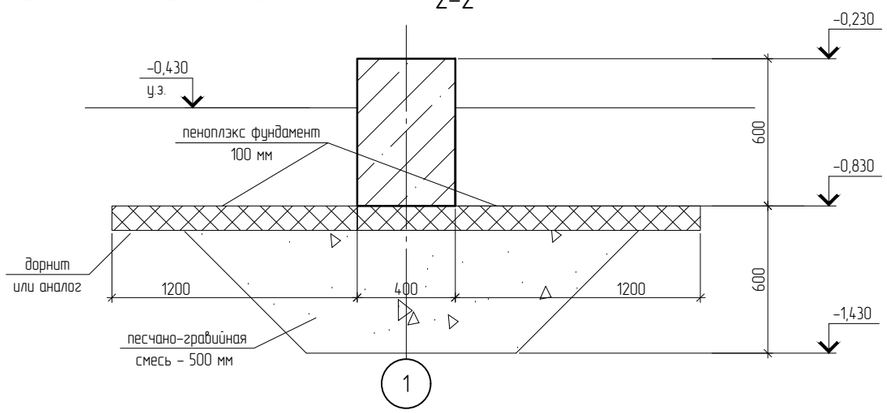
2–2