ЭнергоСтройПроект

ИНН 7813212100 / КПП 781301001
e-mail: info@enwspb.ru
+7 (812) 425-49-36

197022, г. Санкт-Петербург
Аптекарская наб., д. 20, лит. А,
оф. 310 БЦ «Авеню»

Заявитель: ООО «Дженерал Констракшн»

СРО-П-029-25092009
Регистрационный номер члена саморегулируемой организации:
П-029-007813212100-0732

Электроснабжение оздоровительного центра по адресу: г. Санкт-Петербург, муниципальный округ Академическое, Светлановский пр., участок 49, кадастровый № 78:10:0005213:82.

РАБОЧАЯ ДОКУМЕНТАЦИЯ

Силовое электрооборудование и электроосвещение

Шифр: 22-069492-ЭОМ

г. Санкт-Петербург
2024 г.

ЭнергоСтройПроект

ИНН 7813212100 / КПП 781301001
e-mail: info@enwspb.ru
+7 (812) 425-49-36

197022, г. Санкт-Петербург
Аптекарская наб., д. 20, лит. А,
оф. 310 БЦ «Авеню»

Заявитель: ООО «Дженерал Констракшн»

СРО-П-029-25092009
Регистрационный номер члена саморегулируемой организации:
П-029-007813212100-0732

Электроснабжение оздоровительного центра по адресу: г. Санкт-Петербург, муниципальный округ Академическое, Светлановский пр., участок 49, кадастровый № 78:10:0005213:82.

РАБОЧАЯ ДОКУМЕНТАЦИЯ

Силовое электрооборудование и электроосвещение

Шифр: 22-069492-ЭОМ

Инженер-проектировщик Ошеко А. А.

Генеральный директор Кулешов Ю. М.

г. Санкт-Петербург
2024 г.

АССОЦИАЦИЯ САМОРЕГУЛИРУЕМЫХ ОРГАНИЗАЦИЙ ОБЩЕРОССИЙСКАЯ НЕГОСУДАРСТВЕННАЯ НЕКОММЕРЧЕСКАЯ ОРГАНИЗАЦИЯ – ОБЩЕРОССИЙСКОЕ МЕЖОТРАСЛЕВОЕ ОБЪЕДИНЕНИЕ РАБОТОДАТЕЛЕЙ «НАЦИОНАЛЬНОЕ ОБЪЕДИНЕНИЕ САМОРЕГУЛИРУЕМЫХ ОРГАНИЗАЦИЙ, ОСНОВАННЫХ НА ЧЛЕНСТВЕ ЛИЦ, ВЫПОЛНЯЮЩИХ ИНЖЕНЕРНЫЕ ИЗЫСКАНИЯ, И САМОРЕГУЛИРУЕМЫХ ОРГАНИЗАЦИЙ, ОСНОВАННЫХ НА ЧЛЕНСТВЕ ЛИЦ, ОСУЩЕСТВЛЯЮЩИХ ПОДГОТОВКУ ПРОЕКТНОЙ ДОКУМЕНТАЦИИ»

7813212100-20240624-1242
(регистрационный номер выписки)

24.06.2024
(дата формирования выписки)

ВЫПИСКА
из единого реестра сведений о членах саморегулируемых организаций в области инженерных изысканий и в области архитектурно-строительного проектирования и их обязательствах

Настоящая выписка содержит сведения о юридическом лице (индивидуальном предпринимателе), осуществляющем подготовку проектной документации:

Общество с ограниченной ответственностью "ЭнергоСтройПроект"
(полное наименование юридического лица/ФИО индивидуального предпринимателя)

1157847011123
(основной государственный регистрационный номер)

1. Сведения о члене саморегулируемой организации:		
1.1	Идентификационный номер налогоплательщика	7813212100
1.2	Полное наименование юридического лица (Фамилия Имя Отчество индивидуального предпринимателя)	Общество с ограниченной ответственностью "ЭнергоСтройПроект"
1.3	Сокращенное наименование юридического лица	ООО "ЭСП"
1.4	Адрес юридического лица Место фактического осуществления деятельности (для индивидуального предпринимателя)	197022, Россия, Санкт-Петербург, г. Санкт-Петербург, наб. Аптекарская, д. 20, лит. А, оф. 310
1.5	Является членом саморегулируемой организации	Ассоциация Саморегулируемая организация «Национальное объединение научно-исследовательских и проектно-изыскательских организаций» (СРО-П-029-25092009)
1.6	Регистрационный номер члена саморегулируемой организации	П-029-007813212100-0732
1.7	Дата вступления в силу решения о приеме в члены саморегулируемой организации	12.04.2019
1.8	Дата и номер решения об исключении из членов саморегулируемой организации, основания исключения	

2. Сведения о наличии у члена саморегулируемой организации права осуществлять подготовку проектной документации:		
2.1 в отношении объектов капитального строительства (кроме особо опасных, технически сложных и уникальных объектов, объектов использования атомной энергии) (дата возникновения/изменения права)	2.2 в отношении особо опасных, технически сложных и уникальных объектов капитального строительства (кроме объектов использования атомной энергии) (дата возникновения/изменения права)	2.3 в отношении объектов использования атомной энергии (дата возникновения/изменения права)
Да, 12.04.2019	Нет	Нет

3. Компенсационный фонд возмещения вреда		
3.1	Уровень ответственности члена саморегулируемой организации по обязательствам по договору подряда на подготовку проектной документации, в соответствии с которым указанным членом внесен взнос в компенсационный фонд возмещения вреда	**Первый уровень ответственности (не превышает двадцать пять миллионов рублей)**
3.2	Сведения о приостановлении / прекращении права осуществлять подготовку проектной документации объектов капитального строительства	
4. Компенсационный фонд обеспечения договорных обязательств		
4.1	Дата, с которой член саморегулируемой организации имеет право осуществлять подготовку проектной документации по договорам подряда, заключаемым с использованием конкурентных способов заключения договоров, в соответствии с которым указанным членом внесен взнос в компенсационный фонд обеспечения договорных обязательств	
4.2	Уровень ответственности члена саморегулируемой организации по обязательствам по договорам подряда на подготовку проектной документации, заключаемым с использованием конкурентных способов заключения договоров, в соответствии с которым указанным членом внесен взнос в компенсационный фонд обеспечения договорных обязательств	**Нет**
4.3	Дата уплаты дополнительного взноса	**Нет**
4.4	Сведения о приостановлении / прекращении права осуществлять подготовку проектной документации по договорам подряда, заключаемым с использованием конкурентных способов заключения договоров	
5. Фактический совокупный размер обязательств		
5.1	Фактический совокупный размер обязательств по договорам подряда на подготовку проектной документации, заключаемым с использованием конкурентных способов заключения договоров на дату выдачи выписки	**Нет**

Руководитель аппарата

НОПРИЗ

ДОКУМЕНТ ПОДПИСАН УСИЛЕННОЙ КВАЛИФИЦИРОВАННОЙ ЭЛЕКТРОННОЙ ПОДПИСЬЮ

Владелец: Кожуховский Алексей Олегович

123056, г. Москва, ул. 2-я Брестская, д. 5

СЕРТИФИКАТ 0402FE9100C0B0148D4019113D8DEA876F

ДЕЙСТВИТЕЛЕН: С 20.11.2023 ПО 20.11.2024

А.О. Кожуховский

Ведомость чертежей основного комплекта

Лист	Наименование	Примечание
1	Общие данные	На 2-х листах
2	Пояснительная записка	На 3-х листах
3	ГРЩ. Схема электрическая принципиальная	На 2-х листах
4	ЩС-1.1. Схема электрическая принципиальная	
5	ЩС-2.1. Схема электрическая принципиальная	
6	ЩС-3.1. Схема электрическая принципиальная	
7	ЩС-4.1. Схема электрическая принципиальная	
8	ЩС-5.1. Схема электрическая принципиальная	
9	ЩС-5.2. Схема электрическая принципиальная	
10	ЩАО-1. Схема электрическая принципиальная	
11	ЩАО-2. Схема электрическая принципиальная	
12	ЩАО-3. Схема электрическая принципиальная	
13	ЩАО-4. Схема электрическая принципиальная	
14	ЩАО-5. Схема электрическая принципиальная	
15	ЩРО. Схема электрическая принципиальная	
16	ВРУ-П. Схема электрическая принципиальная	
17	ЩВ. Схема электрическая принципиальная	
18	ЩК1 и ЩК2. Схема электрическая принципиальная	На 2-х листах
19	ЩА. Схема электрическая принципиальная	
20	Отм. -4.250. План распределительной сети	
21	Отм. -4.250. План сети электроосвещения	
22	1-й этаж. План распределительной сети	
23	1-й этаж. План сети электроосвещения	
24	2-й этаж. План распределительной сети	
25	2-й этаж. План сети электроосвещения	
26	3-й этаж. План распределительной сети	
27	3-й этаж. План сети электроосвещения	
28	4-й этаж. План распределительной сети	
29	4-й этаж. План сети электроосвещения	
30	5-й этаж. План распределительной сети	
31	5-й этаж. План сети электроосвещения	
32	Кровля. План сети электроосвещения	
33	Кровля. План сети электроосвещения	
34	План заземления и уравнивания потенциалов	
35	План молниезащиты	

Согласовано

Взам. инв. №

Подпись и дата

Инв. № подл.

Изм.	Кол.уч	Лист	№ док.	Подпись	Дата
Разраб.		Ошеко			04.25
Пров.		Черняев			04.25
Н. контр.		Западнова			04.25
ГИП		Черняев			04.25

22-069492-ЭОМ

Электроснабжение оздоровительного центра по адресу: г. Санкт-Петербург, муниципальный округ Академическое, Светлановский пр., участок 49, кадастровый № 78:10:0005213:82.

Силовое электрооборудование и электроосвещение

Стадия	Лист	Листов
Р	1	2

Общие данные

ЭнергоСтройПроект

36	Схема уравнивания потенциалов	

Ведомость ссылочных и прилагаемых документов

Обозначения	Наименования	Примечания
	ССЫЛОЧНЫЕ ДОКУМЕНТЫ	
РД 34.20.508	Инструкция по эксплуатации силовых кабельных линий Ч. 1. Кабельные линии напряжением до 35 кВ	
ГОСТ 31996-2012	Кабели силовые с пластмассовой изоляцией на номинальное напряжение 0,66; 1 и 3 кВ. Общие технические условия.	
ПУЭ	Правила устройств электроустановок 7-е изд.	
СП 256.1325800.2016	Электроустановки жилых и общественных зданий. Правила проектирования и монтажа.	
СП 76.13330.2016	Электротехнические устройства	
СНиП 12-03-2001	Безопасность труда в строительстве. Часть 1. Общие требования	
ПОТЭЭ	Правила по охране труда при эксплуатации электроустановок	
ПТЭЭП	Правила технической эксплуатации электроустановок потребителей	
	ПРИЛАГАЕМЫЕ ДОКУМЕНТЫ	
22-069492-ЭС.СО	Спецификация оборудования изделий и материалов	На 7-ми листах
22-069492-ЭС.КЖ	Кабельный журнал	На 11-ти листах
СРО №0092.02-2015-7810344034-П-047	Выписка из реестра членов саморегулируемой организации	На 6-и листах
№ 20-533585	Технические условия для присоединения к электрическим сетям (Заявка №20-533585 корректировка по заявке 22-069492-170-142)	На 5-ти листах

Рабочие чертежи разработаны в соответствии с действующими нормами, правилами и стандартами.

1. Общая часть

Настоящая документация силовое электрооборудование и электроосвещение объекта: оздоровительный центр по адресу: г. Санкт-Петербург, муниципальный округ Академическое, Светлановский пр., участок 49, кадастровый № 78:10:0005213:82 разработана на основании технических условий для присоединения к электрическим сетям, планов архитектуры заданий смежных разделов, в соответствии с действующими нормами и правилами.

2. Электроснабжение

Согласно техническим условиям по заявке №20-533585 корректировка по заявке 22-069492-170-142:
Максимальная мощность присоединяемых энергопринимающих устройств заявителя составляет: **652,6 кВт**.
Категория надежности: первая, вторая.
Электроприемники 1-ой категории: 84,00 кВт
Электроприемники 2-ой категории: 568,61 кВт
Источник питания 1 — ПС-29, ф. 29-232 (РП 9666)
Источник питания 2 — ПС 370, ф. 370-37, ф.370-35 (РТП-2020)

<u>СИЛОВОЕ ЭЛЕКТРООБОРУДОВАНИЕ и ЭЛЕКТРООСВЕЩЕНИЕ</u>
Основными электропотребителями медицинского центра являются:
1. Электрическое освещение (рабочее, аварийное);
2. Медицинское оборудование;
3. Компьютерные и бытовые розетки;

Питание силовых электроприемников предусмотрено непосредственно от ГРЩ и через силовые/распределительные щиты.

Распределительные и групповые сети проложены кабелями по лоткам, ПВХ-трубам и за потолком. выполняются кабелями из алюминиевых и медных жил марки АВВГнг(А)-LSLTx, ВВГнг(А)-LSLTx, ВВГнг(А)-FRLSLTx, где: А - Алюминиевая жила, В(1) - ПВХ-изоляция, В(2) — ПВХ—оболочка, Г - Отсутствие защитных покровов, нг — не поддерживает горение, (А) - Категория по исполнению в части показателей пожарной безопасности, LS — Low Smoke (пониженное дымовыделение), LTx - С низкой токсичностью продуктов горения (Low Toxic), которое переводится как малотоксичный, FR - Не распространяющий горение (Flame Rretardant).

Проектом предусматривается следующие виды освещения: рабочее и аварийное. Освещение выполняется светодиодными светильниками, со степенью защиты согласно классу помещений по ПУЭ.

Управление освещением предусмотреть местное, посредством выключателей, устанавливаемых в помещениях и коридорах.

Групповые сети освещения выполняются кабелями марки ВВГнг(А)-LSLTx.

Аварийное освещение выполняется кабелем ВВГнг(А)-FRLSLTx.

3. Защитные мероприятия

Разделение PEN-проводника питающей линии (система заземления TN-C-S) на N (нулевой рабочий) и PE (нулевой защитный) проводники производится на вводе в ГРЩ.

В проекте предусматривается система уравнивания потенциалов. Для этого от ГРЩ прокладываются пяти и трёхпроводные кабели питания всех потребителей, включающие защитные PE проводники, подключенные к шине PE ГРЩ (и соответственно к контуру заземления и системе молниезащиты здания). К шине PE щитов и пультов управления кабелями с защитным PE проводником подключаются корпуса электроприёмников через заземляющий (третий) контакт штепсельных розеток или специальный зажим на корпусе электрооборудования в случае подключения электроприёмника к сети через клеммник.

Защитные проводники должны быть проложены таким образом, чтобы при демонтаже аппарата (розетки,

Согласовано

Взам. инв. №

Подпись и дата

Инв. № подл.

Изм.	Кол.уч	Лист	№ док.	Подпись	Дата	22-069492-ЭОМ		
						Электроснабжение оздоровительного центра по адресу: г. Санкт-Петербург, муниципальный округ Академическое, Светлановский пр., участок 49, кадастровый № 78:10:0005213:82.		
Разраб.		Ошеко			04.25	Силовое электрооборудование и электроосвещение	Стадия	Лист	Листов
Пров.		Черняев			04.25		Р	2.1	3
Н. контр.		Западнова			04.25	Пояснительная записка	ЭнергоСтройПроект		
ГИП		Черняев			04.25				

светильника и др.) не происходило разрыва цепи защитного проводника других аппаратов. Ответвления защитного проводника выполнять путем неразъемного соединения сваркой, пайкой или спец зажимом.

В качестве дополнительной меры защиты предусмотрена установка устройств защитного отключения (УЗО) на бытовых розеточных линиях.

4. Организация эксплуатации электроустановок

В соответствии с «Правилами технической эксплуатации электрических станций и сетей», «Правилами техники безопасности при эксплуатации электроустановок» для организации безопасной эксплуатации электроустановок организация должна иметь ответственного за безопасную эксплуатацию электроустановок и его заместителя с группой по электробезопасности не ниже IV и электромонтера с группой по ЭБ не ниже III. На элементах электроустановки должны быть нанесены соответствующие маркировки и надписи.

Персонал, обслуживающий электроустановки, должен проходить ежегодную проверку знаний по ЭБ, а электроустановки — профилактические испытания.

Обслуживание электроустановок осуществляется оперативным персоналом в соответствии с Приказом Минтруда России от 15 декабря 2020 года N 903н «Об утверждении Правил по охране труда при эксплуатации электроустановок» ПТЭЭП-2003.

Обслуживающий персонал должен быть обеспечен основными и дополнительными средствами защиты согласно требованиям инструкции СО153-34.03.603-2003.

Эксплуатация производится согласно инструкциям, разработанным ответственным за электрохозяйство с учетом специфики электроустановки. К эксплуатации электроустановки допускаются работники, прошедшие специальную подготовку, имеющие допуск к работе и необходимую квалификационную группу по действующим ПТЭЭП.

Все переключения должны фиксироваться в эксплуатационной документации.

На всех элементах электроустановки должны быть нанесены соответствующие маркировки и надписи (знаки безопасности, назначение групп на щитах, направление и их маркировка и пр.)

Персонал, обслуживающий электроустановку, должен проходить ежегодную проверку знаний по ТБ, а электроустановка — периодические профилактические испытания.

Для непосредственного выполнения обязанностей по организации эксплуатации электроустановок из числа руководителей и специалистов должны быть назначены ответственный за электрохозяйство предприятия и его заместитель.

Указанные лица должны пройти проверку знаний и иметь группу по электробезопасности не ниже IV.

5. Мероприятия по охране труда, технике безопасности, производственной санитарии и пожарной безопасности

При производстве работ должно быть обеспечено выполнение требований, указанных в СНиП 12-03-2001 «Охрана труда в строительстве». Электромонтажные работы производить в соответствии с требованиями ПУЭ, СП 76.13330.2016 Требования охраны труда в части техники безопасности, производственной санитарии и пожарной безопасности обеспечиваются системой мер, предусмотренных действующими нормами технологического проектирования и следующими проектными решениями:

- ограждением токоведущих частей, находящихся на доступной высоте;
- нанесением знаков опасности на лицевой стороне незаблокированных, но закрытых дверей, подлежащих оперативному обслуживанию и профилактике, закрывающих доступ к токоведущим частям оборудования, находящимся под напряжением;
- применением для проведения монтажных работ электроинструмента и ручных электрических машин с классом защиты от поражения электрическим током III;
- проведением персоналом оперативных переключений с обязательным использованием индивидуальных средств защиты.

Пожарная безопасность технологического оборудования также обеспечивается следующими проектными решениями:

- выбором марок проводов и кабелей в соответствии с назначением и соблюдением норм по току и напряжению;
- нанесение огнезащитного покрытия на кабели в оболочке из горючего материала.

6. Работоспособность и ремонтопригодность электроустановок в условиях эксплуатации

В соответствии с ПТЭЭП (п.1.2.2.) потребитель обязан обеспечить:

- содержание электроустановок в работоспособном состоянии и их эксплуатацию в соответствии с требованиями ПТЭЭП, правил безопасности и других нормативно технических документов;
- своевременное и качественное проведение технического обслуживания, планов предупредительного ремонта, испытаний, модернизации и реконструкции электроустановок и электрооборудования;
- подбор электротехнического и электротехнологического персонала, периодические медицинские осмотры работников, проведение инструктажей по безопасности труда, пожарной безопасности;
- обучение и проверку знаний электротехнического и электротехнологического персонала;
- надежность работы и безопасность эксплуатации электроустановок;
- охрану труда электротехнического и электротехнологического персонала;
- охрану окружающей среды при эксплуатации электроустановок;
- учет, анализ и расследование нарушений в работе электроустановок, несчастных случаев, связанных с эксплуатацией электроустановок, и принятие мер по устранению причин их возникновения;
- представление сообщений в органы госэнергонадзора об авариях, смертельных, тяжелых и групповых несчастных случаях, связанных с эксплуатацией электроустановок; разработку должностных, производственных инструкций и инструкций по охране труда для электротехнического персонала;
- укомплектование электроустановок защитными средствами, средствами пожаротушения и инструментом;
- учет, рациональное расходование электрической энергии и проведение мероприятий по энергосбережению;
- проведение необходимых испытаний электрооборудования, эксплуатацию устройств молниеезащиты, измерительных приборов и средств учета электрической энергии;
- выполнение предписаний органов государственного энергетического надзора.

Элементы, детали, оборудование со сроками службы меньшими, чем предполагаемый срок службы электроустановки, должны быть заменяемы в соответствии с установленными межремонтными периодами. Решение о применении менее или более долговечных элементов, материалов или оборудования при соответствующем увеличении или уменьшении межремонтных периодов устанавливается технико-экономическими расчетами.

Конструкции и детали должны быть выполнены из материалов, обладающих стойкостью к возможным воздействиям влаги, низких температур, агрессивной среды, биологических и других неблагоприятных факторов.

Должна быть обеспечена возможность доступа к оборудованию, и их соединениям для осмотра, технического обслуживания, ремонта и замены.

Изм.	Кол.уч.	Лист	№ док.	Подп.	Дата	**22-069492- ЭОМ**
						Электроснабжение оздоровительного центра по адресу: г. Санкт-Петербург, муниципальный округ Академическое, Светлановский пр., участок 49, кадастровый № 78:10:0005213:82.
Разработал	Ошеко				04.25	Силовое электрооборудование и электроосвещение
Проверил	Черняев				04.25	Стадия: Р; Лист: 3.1; Листов: 2
Н. Контр	Западнова				04.25	ГРЩ. Схема электрическая принципиальная
ГИП	Черняев				04.25	ЭнергоСтройПроект

Формат А1х4

Исходные данные								Расчетная мощность			
по заданию технологов				по справочным данным				активная, кВт Pp=Kc*Pн	реактивная, кВар Qp=Kc*Pн*tgφ	полная, кВА Sp	Расчетный ток, А Ip
Наименование ЭП	Кол-во ЭП, шт.	Pуст(ном), кВт одного ЭП: pн	Pуст(ном), кВт общая Pн=n*pн	Коэф. Спр*однв Kc* Ko	Коэф. несовпад. максимума	cos φ	tg φ				
1	2	3	4	5		6		7	8	9	10
ГРЩ											
Секция 1											
ЩС1.1 – Щит силовой 1й этаж	1	79,86	79,86	0,75	1,00	0,95	0,33	59,90	19,69	63,05	95,79
ЩС2.1 – Щит силовой 2й этаж	1	95,53	95,53	0,75	1,00	0,95	0,33	71,65	23,55	75,42	114,59
ЩС3.1 – Щит силовой 3й этаж	1	127,21	127,21	0,75	1,00	0,95	0,33	95,41	31,36	100,43	152,59
ВРУ-П – щит зоны парковки	1	15,79	15,79	0,78	1,00	0,85	0,62	12,39	7,72	14,60	22,18
М-Об – Обогрев воронок	7	0,08	0,56	1,00	1,00	0,80	0,75	0,56	0,42	0,70	3,18
Щит кондиционирования ЩК-2 (4-5й этаж)	1	78,90	78,90	0,70	1,00	0,85	0,62	55,23	34,23	64,98	98,72
Итого по секциям 1:			**397,85**	**0,74**		**0,930**	**0,40**	**295,13**	**116,96**	**317,46**	**482,33**
Расчет компенсации реактивной мощности									**75,00**		**113,95**
Итого нагрузки по Секции №1 (с учетом компенс.) :			**397,85**	**0,74**		**0,990**	**0,14**	**295,13**	**41,96**	**298,10**	**452,91**
Секция 2											
ЩС4.1- Щит силовой 4й этаж	1	118,23	118,23	0,75	1,00	0,95	0,33	88,67	29,15	93,34	141,81
ЩС5.1 – Щит силовой 5й этаж	1	58,68	58,68	0,75	1,00	0,95	0,33	44,01	14,47	46,33	70,39
ЩС5.2 – Щит силовой 5й этаж	1	71,08	71,08	0,75	1,00	0,95	0,33	53,31	17,52	56,12	85,26
ЩРО – Щит рабочего освещения	1	4,09	4,09	1,00	1,00	0,95	0,33	4,09	1,34	4,31	6,54
ОбТ1 – конвекторы	1	1,00	1,00	0,75	1,00	0,95	0,33	0,75	0,25	0,79	3,59
ЩНО- Щит наружного освещения в составе:											
Наружное освещение	1	1,02	1,02	1,000	1,00	0,95	0,33	1,02	0,34	1,07	1,63
ЯТП 0.25 220/36В	5	0,20	1,00	0,75	1,00	0,80	0,75	0,75	0,56	0,94	4,26
Др1-т	4	0,50	2,00	0,60	1,00	0,65	1,17	1,20	1,40	1,85	8,39
Канализационная насосная станция	1	0,50	0,50	0,60	1,00	0,80	0,75	0,30	0,23	0,38	1,70
Щит кондиционирования ЩК-1 (1-3й этаж)	1	96,10	96,10	0,70	1,00	0,85	0,62	67,27	41,69	79,14	120,24
Итого по секциям 2:			**353,70**	**0,74**		**0,926**	**0,41**	**261,37**	**106,94**	**282,40**	**429,07**
Расчет компенсации реактивной мощности									**75,00**		**113,95**
Итого нагрузки по Секции №2 (с учетом компенс.) :			**353,70**	**0,74**		**0,993**	**0,12**	**261,37**	**31,94**	**263,32**	**400,07**
Итого нагрузки по 2-й категории			**751,55**	**0,74**		**0,991**	**0,13**	**556,50**	**73,90**	**561,39**	**852,94**
Секция АВР											
Щит диспетчеризации (СОТ, ТЛФ, ОС) пом. 1.15	1	1,35	1,35	1,00	1,00	0,85	0,62	1,35	0,83	1,58	2,40
(СКПТ) ЩТВ-1 пом. 5.04	1	0,20	0,20	1,00	1,00	0,95	0,33	0,20	0,07	0,21	0,96
(СОС) ИВЭПР (ОС) пом.1.15	1	0,20	0,20	1,00	1,00	0,95	0,33	0,20	0,07	0,21	0,96
(ДК) ЩРД-1 пом. 1.04	1	0,15	0,15	1,00	1,00	0,95	0,33	0,15	0,05	0,16	0,72
(ДК) ЩПСС-1 – розетка пом.1.04	1	0,02	0,02	1,00	1,00	0,95	0,33	0,02	0,00	0,02	0,07
(ДК) Пульт диспетчера – розетка пом.1.15	1	0,10	0,10	1,00	1,00	0,95	0,33	0,10	0,03	0,11	0,48
(СКС) ТШС ИБП пом.1.15	1	0,50	0,50	1,00	1,00	0,95	0,33	0,50	0,16	0,53	2,39
(РТ) ТШР ИБП пом.1.15	1	0,50	0,50	1,00	1,00	0,95	0,33	0,50	0,16	0,53	2,39
ТШ-СОТ пом. 1.15	1	0,80	0,80	1,00	1,00	0,95	0,33	0,80	0,26	0,84	3,83
ЩУЛ2	1	17,40	17,40	1,00	1,00	0,65	1,17	17,40	20,34	26,77	40,67
ЩУЛ3	1	11,70	11,70	1,00	1,00	0,65	1,17	11,70	13,68	18,00	27,35
ЩУЛ4	1	11,00	11,00	1,00	1,00	0,65	1,17	11,00	12,86	16,92	25,71
ЩИТП1 пом. 0.20	1	5,15	5,15	1,00	1,00	0,65	1,17	5,15	6,02	7,92	12,04
ЩИТП2 пом. 0.20	1	5,15	5,15	1,00	1,00	0,65	1,17	5,15	6,02	7,92	12,04
ЩВ – Щит управления вентиляцией	1	16,70	16,70	0,70	1,00	0,85	0,62	11,69	7,24	13,75	20,90
НПД – Насосы повышения давления (1шт. резерв)	2	1,10	2,20	0,50	1,00	0,66	1,14	1,10	1,25	1,67	2,53
Итого по секции АВР:			**73,11**	**0,60**		**0,696**	**1,03**	**67,00**	**69,06**	**96,22**	**146,20**
Секция ПЭСПЗ (постоянные нагрузки)											
Аварийное освещение коридора подвала (АО.КП)	14	0,039	0,55	1,00	1,00	0,95	0,33	0,55	0,18	0,57	2,61
Аварийное освещение тех. пом. подвала (АО.ТП)	8	0,039	0,31	1,00	1,00	0,95	0,33	0,31	0,10	0,33	1,49
Аварийное освещение тех. пом. паркинга (АО.Птп)	1	0,039	0,04	1,00	1,00	0,95	0,33	0,04	0,01	0,04	0,19
Аварийное освещение паркинга (АО.П1)	9	0,039	0,35	1,00	1,00	0,95	0,33	0,35	0,12	0,37	1,68
ЩАО1-ЩАО5	1	11,48	11,48	1,00	1,00	0,95	0,33	11,48	3,77	12,08	54,93
Освещение лестницы АО.ЛК1	7	0,018	0,13	1,00	1,00	0,95	0,33	0,13	0,04	0,13	0,60
Освещение лестницы АО.ЛК2	7	0,018	0,13	1,00	1,00	0,95	0,33	0,13	0,04	0,13	0,60
Освещение лестницы АО.ЛК3	3	0,018	0,05	1,00	1,00	0,95	0,33	0,05	0,02	0,06	0,26
Освещение лестницы АО.ЛК4	3	0,018	0,05	1,00	1,00	0,95	0,33	0,05	0,02	0,06	0,26
Освещение лестницы АО.ЛК5	3	0,018	0,05	1,00	1,00	0,95	0,33	0,05	0,02	0,06	0,26
Освещение лестницы АО.ЛХ1	8	0,036	0,29	1,00	1,00	0,95	0,33	0,29	0,09	0,30	1,38
Освещение лестницы АО.ЛХ4	2	0,018	0,04	1,00	1,00	0,95	0,33	0,04	0,01	0,04	0,17
Освещение входов	16	0,018	0,29	1,00	1,00	0,95	0,33	0,29	0,09	0,30	1,38
ЩУЛ1	1	17,40	17,40	0,70	1,00	0,65	1,17	12,18	14,24	18,74	28,47
(АППЗ) ИВЭПР, ЦПИУ, ТШ-СОУЭ пом.1.15 2шт.	1	1,00	1,00	1,00	1,00	1,00	0,00	1,00	0,00	1,00	4,55
СКТСО (пом. 1.15)	1	1,00	1,00	1,00	1,00	1,00	0,00	1,00	0,00	1,00	4,55
ТШ-СОУЭ пом.1.15	1	1,00	1,00	1,00	1,00	1,00	0,00	1,00	0,00	1,00	4,55
(ОВ2) ОЗК0	1	0,05	0,05	1,00	1,00	0,85	0,62	0,05	0,03	0,06	0,28
(ОВ2) ОЗК1	1	0,02	0,02	1,00	1,00	0,85	0,62	0,02	0,01	0,03	0,12
(ОВ2) ОЗК2	1	0,02	0,02	1,00	1,00	0,85	0,62	0,02	0,01	0,03	0,12
(ОВ2) ОЗК3	1	0,02	0,02	1,00	1,00	0,85	0,62	0,02	0,01	0,03	0,12
(ОВ2) ОЗК3	1	0,02	0,02	1,00	1,00	0,85	0,62	0,02	0,01	0,03	0,12
(ОВ2) ОЗК3	1	0,02	0,02	1,00	1,00	0,85	0,62	0,02	0,01	0,03	0,12
Итого по секции ПЭСПЗ постоянные нагрузки:			**34,32**	**0,85**		**0,839**	**0,65**	**29,10**	**18,86**	**34,68**	**52,69**
Секция ПЭСПЗ (режим "Пожар")											
(АОВ2) ШУВД1	1	22,00	22,00	1,000	1,00	0,75	0,88	22,00	19,40	29,33	44,57
(АОВ2) ШУВД2	1	7,50	7,50	1,000	1,00	0,75	0,88	7,50	6,61	10,00	15,19
(АОВ2) ШУВД3	1	7,50	7,50	1,000	1,00	0,75	0,88	7,50	6,61	10,00	15,19
(АОВ2) ШУПД1	1	5,50	5,50	1,000	1,00	0,75	0,88	5,50	4,85	7,33	11,14
(АОВ2) ШУПД2	1	4,00	4,00	1,000	1,00	0,75	0,88	4,00	3,53	5,33	8,10
(АОВ2) ШУПД3	1	3,00	3,00	1,000	1,00	0,75	0,88	3,00	2,65	4,00	6,08
(АОВ2) ШУПД4	1	0,37	0,37	1,000	1,00	0,75	0,88	0,37	0,33	0,49	0,75
(АОВ2) ШУПД4-FR	1	18,00	18,00	1,000	1,00	0,98	0,20	18,00	3,66	18,37	27,91
(АОВ2) ШУПД5	1	4,00	4,00	1,000	1,00	0,75	0,88	4,00	3,53	5,33	8,10
(АОВ2) ШУПД6	1	3,00	3,00	1,000	1,00	0,75	0,88	3,00	2,65	4,00	6,08
(АОВ2) ШУПД7	1	3,00	3,00	1,000	1,00	0,75	0,88	3,00	2,65	4,00	18,18
(АОВ2) ШУПД8	1	0,37	0,37	1,000	1,00	0,75	0,88	0,37	0,33	0,49	0,75
(АУПТ) ШАУ пом. 0.18	1	0,20	0,20	1,000	1,00	0,80	0,75	0,20	0,15	0,25	1,14
(АУПТ) ШУН пом. 0.18	1	30,00	30,00	0,000	1,00	0,80	0,75	0,00	0,00	0,00	0,00
(АУПТ) ШУН пом. 0.18	1	30,00	30,00	1,000	1,00	0,80	0,75	30,00	22,50	37,50	56,98
(АУПТ) ШУН пом. 0.18	1	0,75	0,75	1,000	1,00	0,80	0,75	0,75	0,56	0,94	4,26
Розетка пожарного оборудования	1		0,00	1,00	1,00	0,80	0,75	0,00	0,00	0,00	0,00
Итого по секции ПЭСПЗ (режим "Пожар"):			**139,19**	**0,78**		**0,807**	**0,73**	**109,19**	**79,99**	**135,36**	**205,65**
Итого ПЭСПЗ (Режим "Пожар"):			**173,51**	**0,80**		**0,814**	**0,71**	**138,29**	**98,86**	**169,99**	**258,27**
Итого по вводу 1,2 С1+С2: Вторая категория			**751,55**	**0,74**		**0,991**	**0,13**	**556,50**	**73,90**	**561,39**	**852,94**
Итого по вводу 1,2: Первая категория			**107,43**	**0,89**		**0,738**	**0,91**	**96,10**	**87,93**	**130,25**	**197,90**
Итого послеаварийный режим:			**858,98**	**0,760**		**0,971**	**0,25**	**652,60**	**161,83**	**672,36**	**1021,55**

Согласовано

Взам. инв. №

Подп. и дата

Инв. № подл.

Изм.	Кол.уч.	Лист	№ док.	Подп.	Дата

22-069492- ЭОМ

Лист 3.2

Формат А3

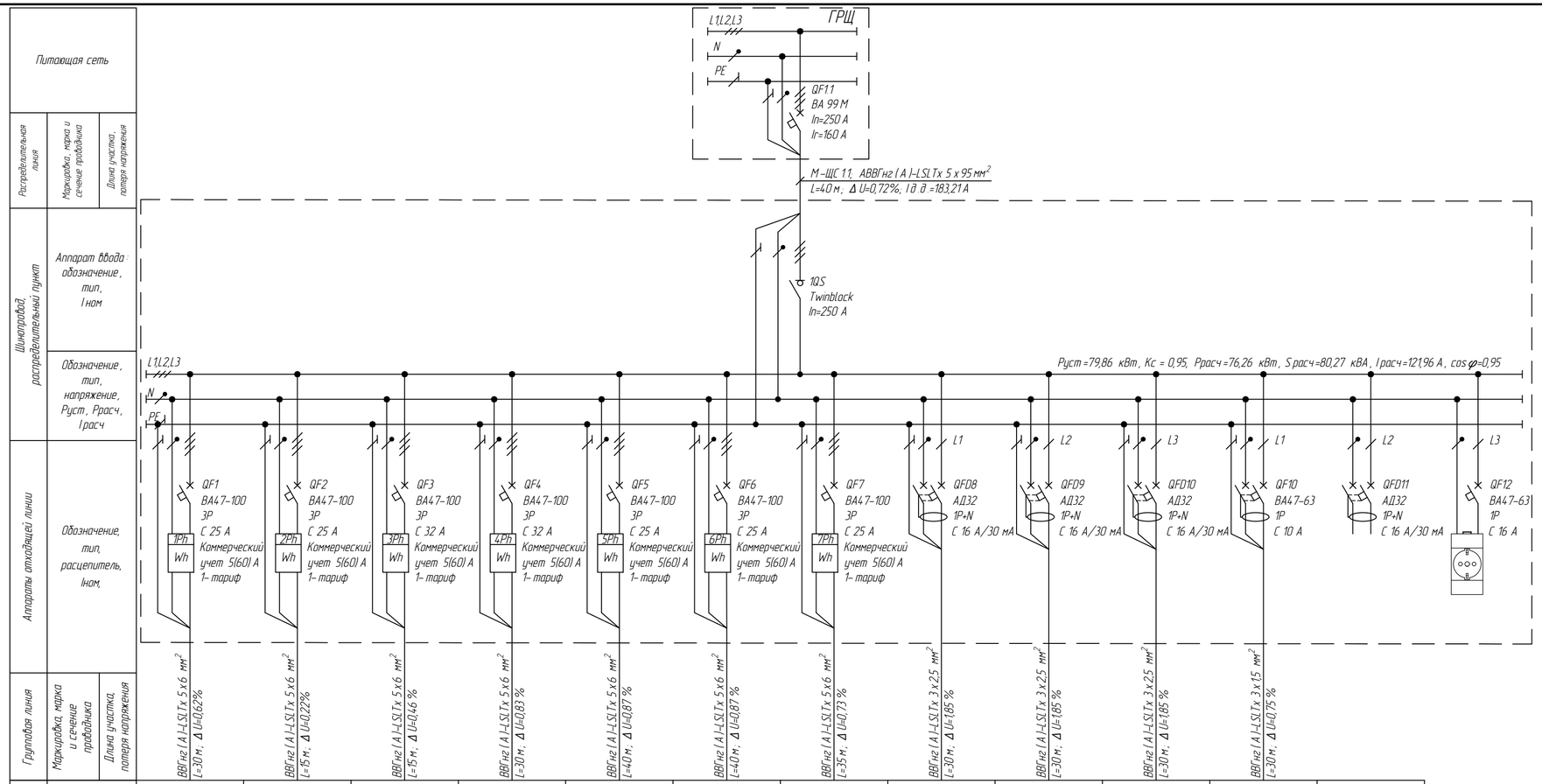

Электроприемник												
Условное обозначение												
Номер по плану	нЩС 1.1-1	нЩС 1.1-2	нЩС 1.1-3	нЩС 1.1-4	нЩС 1.1-5	нЩС 1.1-6	нЩС 1.1-7	нЩС 1.1-8	нЩС 1.1-9	нЩС 1.1-10	нЩС 1.1-11	
Pуст, кВт / Pрасч, кВт	9,64/9,64	6,75/6,75	14,14/14,14	12,81/12,81	10,13/10,13	10,15/10,15	9,74/9,74	2,00/2,00	2,00/2,00	2,00/2,00	0,50/0,50	
Iрасч, А	15,42	10,79	22,61	20,49	16,20	16,24	15,57	9,57	9,57	9,57	2,39	
Наименование и месторасположение механизма	Щит офиса врача общей практики ЩА 1.1 (пом. 1.06)	Щит офиса врача общей практики ЩА 1.2 (пом. 1.07)	Щит офиса врача общей практики ЩА 1.3 (пом. 1.08)	Щит офиса врача общей практики ЩА 1.4 (пом. 1.09)	Щит офиса врача общей практики ЩА 1.5 (пом. 1.10)	Щит офиса врача общей практики ЩА 1.6 (пом. 1.11)	Щит офиса врача общей практики ЩА 1.7 (пом. 1.12)	Розеточная сеть Уборочная техника	Розеточная сеть. Рукосушители	Розеточная сеть. Рукосушители	Освещение вспомогательных помещений	Резерв

Согласовано

Взам. инв. №

Подп. и дата

Инв. № подл.

Изм.	Кол. уч.	Лист	№ док.	Подп.	Дата
Разработал		Ошеко			04.25
Проверил		Черняев			04.25
Н. Контр.		Западнова			04.25
ГИП		Черняев			04.25

22-069492-ЭОМ

Электроснабжение оздоровительного центра по адресу: г. Санкт-Петербург, муниципальный округ Академическое, Светлановский пр., участок 4.9, кадастровый № 78:10:0005213:82.

Силовое электрооборудование и электроосвещение

Стадия	Лист	Листов
Р	4	

ЭнергоСтройПроект

ЩС-11. Схема электрическая принципиальная

Формат А4х3

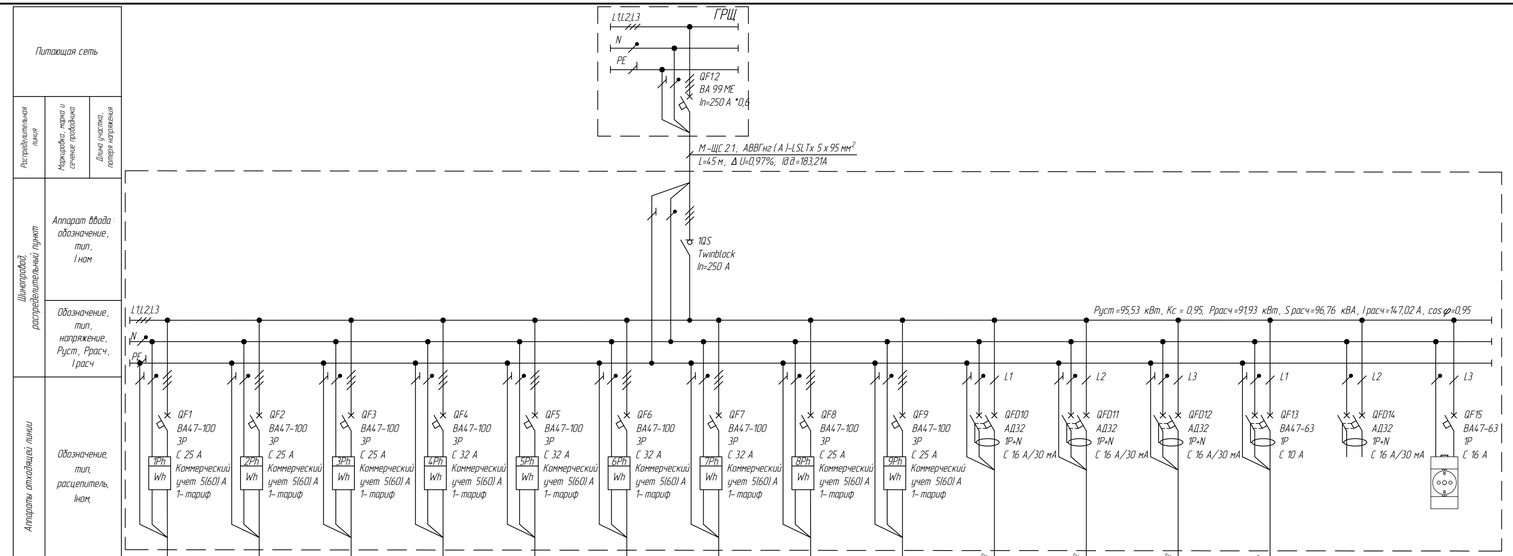

Электроприемник														
Условное обозначение														
Номер по плану	нЩС 2.1-1	нЩС 2.1-2	нЩС 2.1-3	нЩС 2.1-4	нЩС 2.1-5	нЩС 2.1-6	нЩС 2.1-7	нЩС 2.1-8	нЩС 2.1-9	нЩС 2.1-10	нЩС 2.1-11	нЩС 2.1-12	нЩС 2.1-13	
Pуст, кВт / Pрасч, кВт	10,67/10,67	6,76/6,76	3,56/3,56	11,90/11,90	11,66/11,66	11,88/11,88	16,10/16,10	13,16/13,16	3,35/3,35	2,00/2,00	2,00/2,00	2,00/2,00	0,50/0,50	
Iрасч, А	17,06	10,81	5,69	19,03	18,64	19,01	25,74	21,04	5,36	9,57	9,57	9,57	2,39	
Наименование и месторасположение механизма	Щит офиса врача общей практики ЩА 2.1 (пом. 2.08)	Щит офиса врача общей практики ЩА 2.2 (пом. 2.09)	Щит офиса врача общей практики ЩА 2.3 (пом. 2.06)	Щит офиса врача общей практики ЩА 2.4 (пом. 2.10)	Щит офиса врача общей практики ЩА 2.5 (пом. 2.11)	Щит офиса врача общей практики ЩА 2.6 (пом. 2.12)	Щит офиса врача общей практики ЩА 2.7 (пом. 2.13)	Щит офиса врача общей практики ЩА 2.8 (пом. 2.14)	Щит офиса врача общей практики ЩА 2.9 (пом. 2.07)	Розеточная сеть. Уборочная техника	Розеточная сеть. Рукосушители	Розеточная сеть. Рукосушители	Освещение вспомогательных помещений	Резерв

Согласовано

Взам. инв. №

Подп. и дата

Инв. № подл.

						22-069492-ЭОМ		
Изм.	Кол. уч.	Лист	№ док.	Подп.	Дата	Электроснабжение оздоровительного центра по адресу: г. Санкт-Петербург, муниципальный округ Академическое, Светлановский пр., участок 49, кадастровый № 78:10:0005213:82		
Разработал		Ошеко			04.25	Силовое электрооборудование и электроосвещение	Стадия	Лист	Листов
Проверил		Чернявец			04.25		Р	5	
Н. контр.		Западнова			04.25	ЩС-2.1 Схема электрическая принципиальная	ЭнергоСтройПроект		
ГИП		Чернявец			04.25				

Формат А4х4

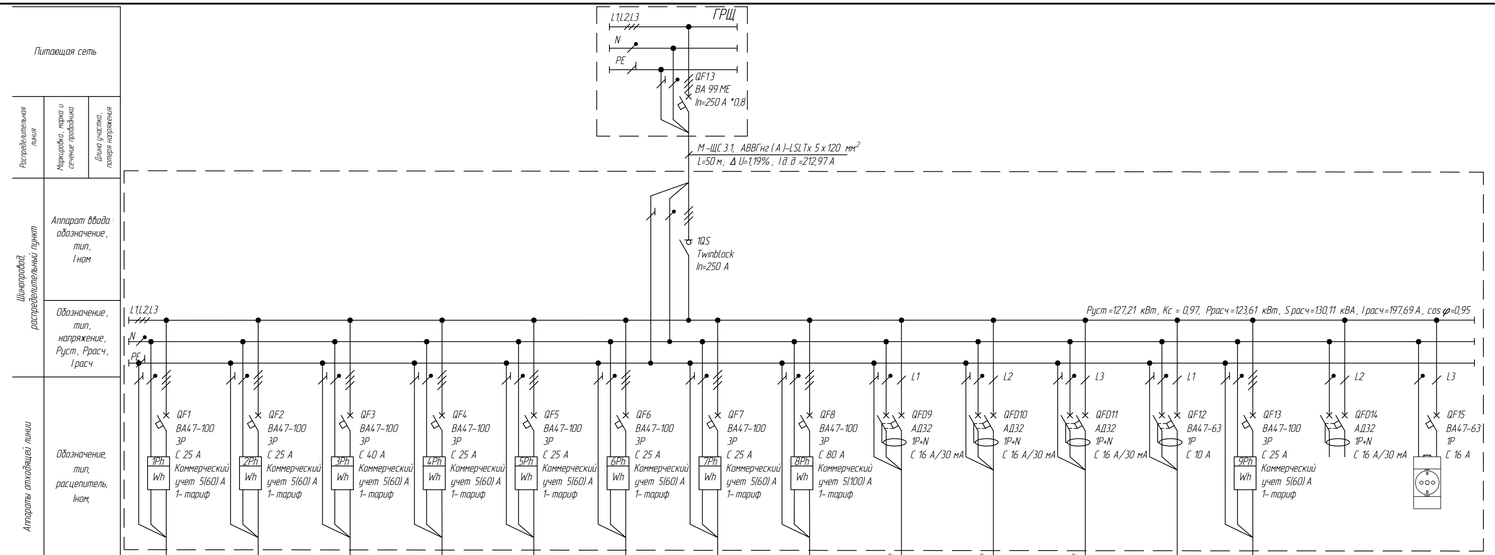

Согласовано

Взам. инв. №

Подп. и дата

Инв. № подл.

Изм.	Кол. уч.	Лист	№ док.	Подп.	Дата	22-069492- ЭОМ			
						Электроснабжение оздоровительного центра по адресу : г. Санкт-Петербург, муниципальный округ Академическое, Светлановский пр., участок 49, кадастровый № 78:10:0005213:82			
Разработал		Ошеко			04.25	Силовое электрооборудование и электроосвещение	Стадия	Лист	Листов
Проверил		Чернявец			04.25		Р	6	
Н. контр.		Западнова			04.25	ЩС 3.1 Схема электрическая принципиальная	ЭнергоСтройПроект		
ГИП		Чернявец			04.25				

Формат А4х4

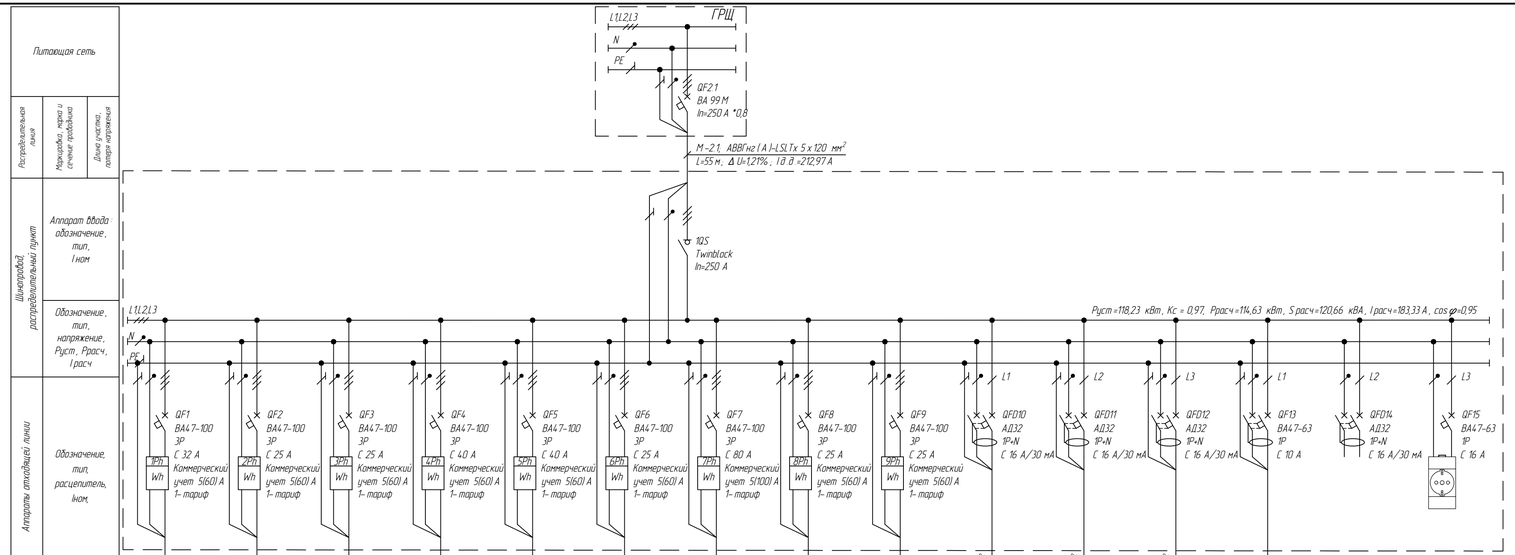

Электроприемник														
Условное обозначение														
Номер по плану	нЩС 4.1-1	нЩС 4.1-2	нЩС 4.1-3	нЩС 4.1-4	нЩС 4.1-5	нЩС 4.1-6	нЩС 4.1-7	нЩС 4.1-8	нЩС 4.1-9	нЩС 4.1-10	нЩС 4.1-11	нЩС 4.1-12	нЩС 4.1-13	
Pуст, кВт / Pрасч, кВт	15,69/15,69	8,30/8,30	4,02/4,02	19,28/19,28	16,81/16,81	10,81/10,81	31,49/31,49	5,35/5,35	3,73/3,73	2,00/2,00	2,00/2,00	2,00/2,00	0,50/0,50	
Iрасч, А	25,09	13,27	6,42	30,83	26,88	17,29	50,35	8,56	5,96	9,57	9,57	9,57	2,39	
Наименование и месторасположение механизма	Щит офиса врача общей практики ЩА 4.1 (пом. 4.07)	Щит офиса врача общей практики ЩА 4.2 (пом. 4.08)	Щит офиса врача общей практики ЩА 4.3 (пом. 4.05)	Щит офиса врача общей практики ЩА 4.4 (пом. 4.09)	Щит офиса врача общей практики ЩА 4.5 (пом. 4.10)	Щит офиса врача общей практики ЩА 4.6 (пом. 4.11)	Щит офиса врача общей практики ЩА 4.7 (пом. 4.20)	Щит офиса врача общей практики ЩА 4.8 (пом. 4.13)	Щит офиса врача общей практики ЩА 4.9 (пом. 4.06)	Розеточная сеть Ударочная техника	Розеточная сеть Рукосушители	Розеточная сеть Рукосушители	Освещение вспомогательных помещений	Резерв

Согласовано

Взам. инв. №

Подп. и дата

Инв. № подл.

Изм.	Кол. уч.	Лист	№ док.	Подп.	Дата	22-069492-ЭОМ			
Разработал		Ошеко			04.24	Электроснабжение оздоровительного центра по адресу: г. Санкт-Петербург, муниципальный округ Академическое, Светлановский пр., участок 49, кадастровый № 78:10:0005213:82			
Проверил		Чернявец			04.24	Силовое электрооборудование и электроосвещение	Стадия	Лист	Листов
							Р	7	
Н. контр.		Западнова			04.24	ЭнергоСтройПроект			
ГИП		Чернявец			04.24	ЩС 4.1 Схема электрическая принципиальная			

Формат А4х4

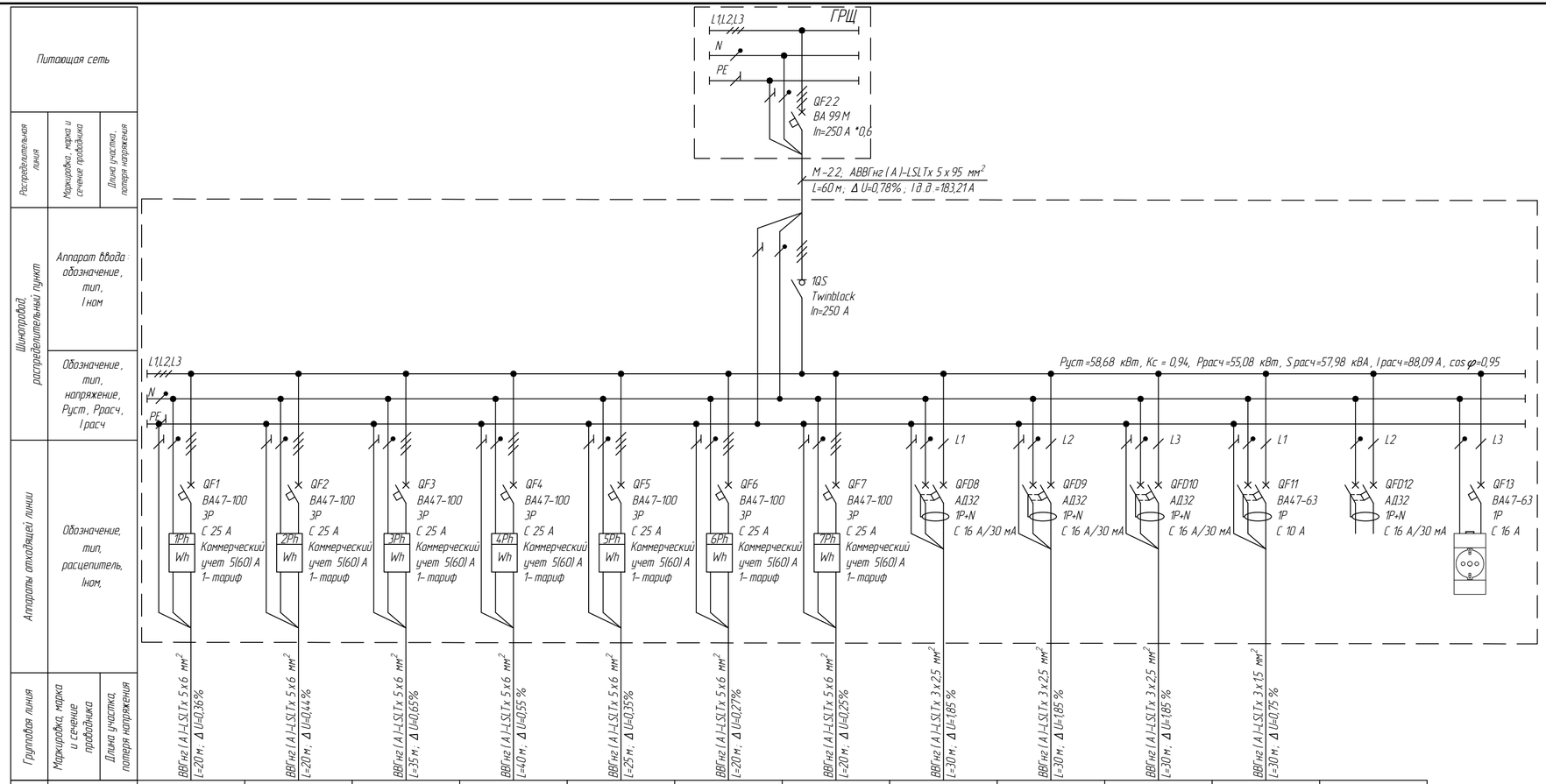

Электроприемник												
Условное обозначение												
Номер по плану	нЩС 5.1-1	нЩС 5.1-2	нЩС 5.1-3	нЩС 5.1-4	нЩС 5.1-5	нЩС 5.1-6	нЩС 5.1-7	нЩС 5.1-8	нЩС 5.1-9	нЩС 5.1-10	нЩС 5.1-11	
Pуст, кВт / Pрасч, кВт	8,30/8,30	10,20/10,20	8,59/8,59	6,39/6,39	6,55/6,55	6,36/6,36	5,79	2,00/2,00	2,00/2,00	2,00/2,00	0,50/0,50	
Iрасч, А	13,27	16,31	13,74	10,22	10,47	10,18	9,25	9,57	9,57	9,57	2,39	
Наименование и месторасположение механизма	Щит офиса врача общей практики ЩА 5.1 (пом. 5.15)	Щит офиса врача общей практики ЩА 5.2 (пом. 5.16)	Щит офиса врача общей практики ЩА 5.3 (пом. 5.17)	Щит офиса врача общей практики ЩА 5.4 (пом. 5.18)	Щит офиса врача общей практики ЩА 5.5 (пом. 5.19)	Щит офиса врача общей практики ЩА 5.6 (пом. 5.12)	Щит офиса врача общей практики ЩА 5.7 (пом. 5.27)	Розеточная сеть. Уборочная техника	Розеточная сеть. Рукосушители	Розеточная сеть. Рукосушители	Освещение вспомогательных помещений	Резерв

Согласовано

Взам. инв. №

Подп. и дата

Инв. № подл.

Изм.	Кол. уч.	Лист	№ док.	Подп.	Дата
Разработал		Ошеко			04.25
Проверил		Черняев			04.25
Н. Контр.		Западнова			04.25
ГИП		Черняев			04.25

22-069492-ЭОМ

Электроснабжение оздоровительного центра по адресу: г. Санкт-Петербург, муниципальный округ Академическое, Светлановский пр., участок 4.9, кадастровый № 78:10:0005213:82.

Силовое электрооборудование и электроосвещение

Стадия	Лист	Листов
Р	8	

ЭнергоСтройПроект

ЩС 5.1. Схема электрическая принципиальная

Формат А4х3

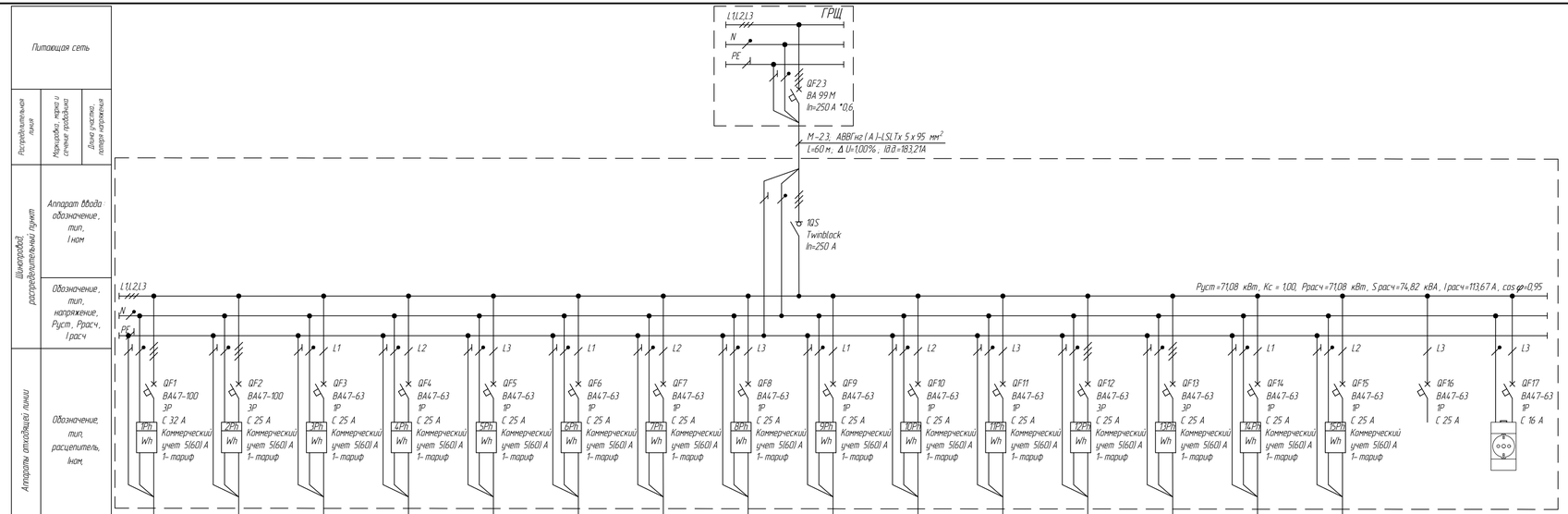

Электроприемник																
Условное обозначение																
Номер по плану	нЩС 5.2-1	нЩС 5.2-2	нЩС 5.2-3	нЩС 5.2-4	нЩС 5.2-5	нЩС 5.2-6	нЩС 5.2-7	нЩС 5.2-8	нЩС 5.2-9	нЩС 5.2-10	нЩС 5.2-11	нЩС 5.2-12	нЩС 5.2-13	нЩС 5.2-14	нЩС 5.2-15	
Pуст, кВт / Pрасч, кВт	15,69/15,69	3,73/3,73	3,50/3,50	3,50/3,50	3,50/3,50	3,50/3,50	3,50/3,50	3,50/3,50	3,50/3,50	3,50/3,50	3,50/3,50	4,24/4,24	8,92/8,92	3,50/3,50	3,50/3,50	
Iрасч, А	25,09	5,96	16,75	16,75	16,75	16,75	16,75	16,75	16,75	16,75	16,75	6,79	14,26	16,75	16,75	
Наименование и месторасположение механизма	Щит офиса врача общей практики ЩА 5.8 (пом. 5.13)	Щит офиса врача общей практики ЩА 5.9 (пом. 5.06)	Щит офиса врача общей практики ЩА 5.10 (пом. 5.45)	Щит офиса врача общей практики ЩА 5.11 (пом. 5.46)	Щит офиса врача общей практики ЩА 5.12 (пом. 5.47)	Щит офиса врача общей практики ЩА 5.13 (пом. 5.48)	Щит офиса врача общей практики ЩА 5.14 (пом. 5.49)	Щит офиса врача общей практики ЩА 5.15 (пом. 5.50)	Щит офиса врача общей практики ЩА 5.16 (пом. 5.32)	Щит офиса врача общей практики ЩА 5.17 (пом. 5.31)	Щит офиса врача общей практики ЩА 5.18 (пом. 5.30)	Щит офиса врача общей практики ЩА 5.19 (пом. 5.29)	Щит офиса врача общей практики ЩА 5.20 (пом. 5.28)	Щит ординаторской ЩА 5.21 (пом. 5.42)	Щит централизованного стерилизационного отделение ЩА 5.22 (пом. 5.43)	Резерв

Согласовано

Взам. инв. №

Подп. и дата

Инв. № подл.

Изм.	Кол. уч.	Лист	№ док.	Подп.	Дата	22-069492-ЭОМ			
						Электроснабжение оздоровительного центра по адресу: г. Санкт-Петербург, муниципальный округ Академическое, Светлановский пр., участок 4.9, кадастровый № 78:10:0005213:82			
Разработал		Чернявец			04.25	Силовое электрооборудование и электроосвещение	Стадия	Лист	Листов
Проверил		Ошеко			04.25		Р	9	
Н. контр.		Западнова			04.25	ЩС 5.2 Схема электрическая принципиальная	ЭнергоСтройПроект		
ГИП		Чернявец			04.25				

Формат А4х4

Питающая сеть		
Распред. линия	Маркировка, марка и сечение проводника	Длина участка, потеря напряжения
Шинопровод, распределительный пункт	Аппарат ввода: обозначение, тип, Iном	
	Обозначение, тип, напряжение, Руст, Ррасч, Iрасч	
Аппараты отходящей линии	Обозначение, тип, расцепитель, Iном,	
Групповая линия	Маркировка, марка и сечение проводника	Длина участка, потеря напряжения

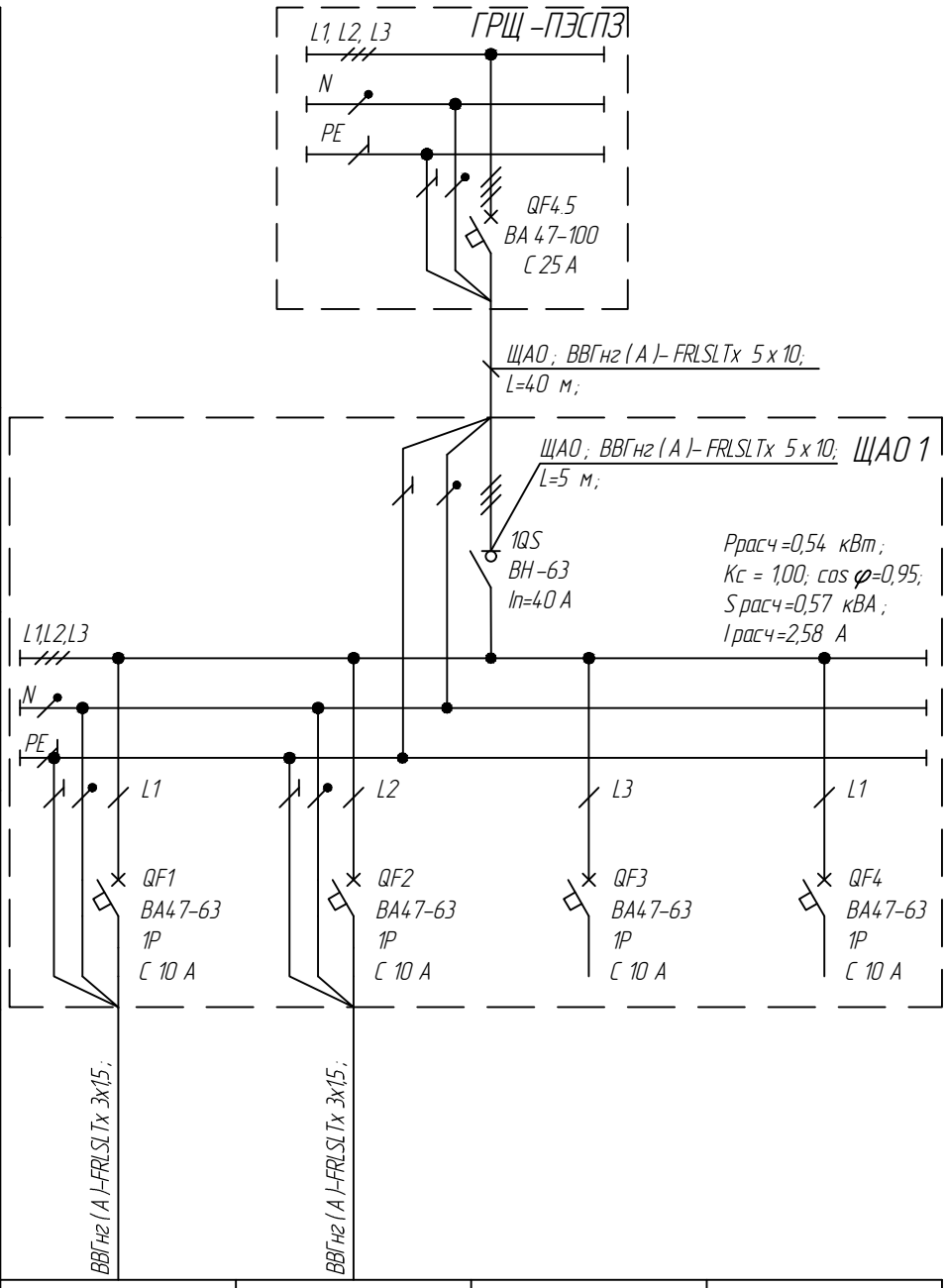

Электроприемники	Номер по плану	А0.1.1	А0.1.2		
	Руст, кВт / Ррасч, кВт	0,47/0,47	0,07/0,07		
	Iрасч, А	2,24	0,34		
	Наименование и месторасположение механизма	Аварийное освещение коридора	Аварийное освещение тех. помещений	Резерв	Резерв

Согласовано

Взам. инв. №

Подп. и дата

Инв. № подл.

Изм.	Кол.уч.	Лист	№ док.	Подп.	Дата
Разработал		Ошека			04.25
Проверил		Черняев			04.25
Н. Контр		Западнова			04.25
ГИП		Черняев			04.25

22-069492-ЭОМ

Электроснабжение оздоровительного центра по адресу: г. Санкт-Петербург, муниципальный округ Академическое, Светлановский пр., участок 49, кадастровый № 78:10:0005213:82.

Силовое электрооборудование и электроосвещение

Стадия	Лист	Листов
Р	10	

ЩАО 1. Схема электрическая принципиальная

ЭнергоСтройПроект

Формат А4

Питающая сеть		
Распред. линия	Маркировка, марка и сечение проводника	Длина участка, потеря напряжения
Шинопровод, распределительный пункт	Аппарат ввода: обозначение, тип, Iном	
	Обозначение, тип, напряжение, Руст, Ррасч, Iрасч	
Аппараты отходящей линии	Обозначение, тип, расцепитель, Iном,	
Групповая линия	Маркировка, марка и сечение проводника	Длина участка, потеря напряжения

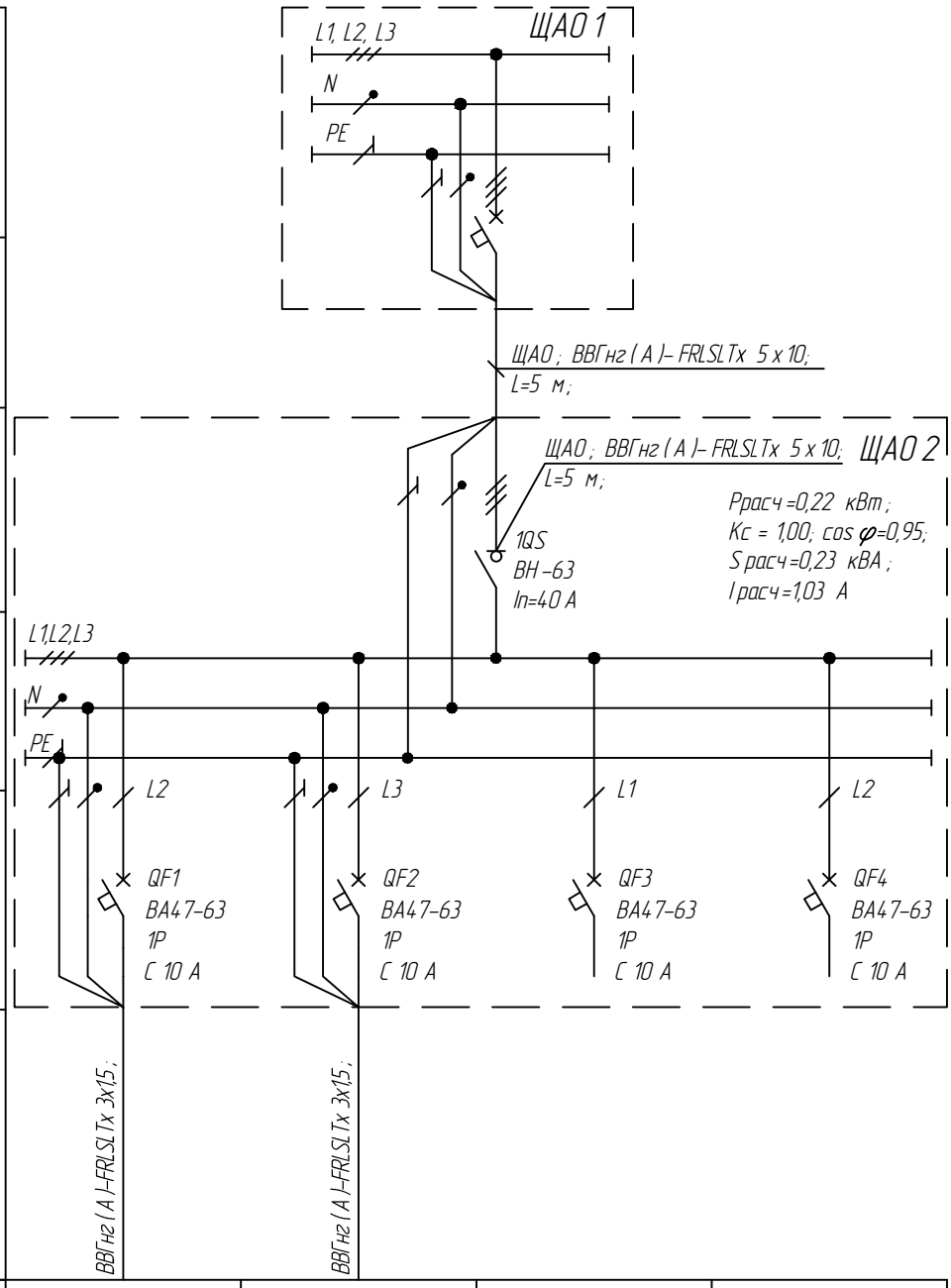

Электроприемники					
	Номер по плану	АО 2.1	АО 2.2		
	Руст, кВт / Ррасч, кВт	0,18/0,18	0,04/0,04		
	Iрасч, А	0,86	0,17		
	Наименование и месторасположение механизма	Аварийное освещение коридора	Аварийное освещение тех. помещений	Резерв	Резерв

Согласовано

Взам. инв. №

Подп. и дата

Инв. № подл.

Изм.	Кол.уч.	Лист	№ док.	Подп.	Дата
Разработал		Ошека			04.25
Проверил		Черняев			04.25
Н. Контр		Западнова			04.25
ГИП		Черняев			04.25

22-069492-ЭОМ

Электроснабжение оздоровительного центра по адресу: г. Санкт-Петербург, муниципальный округ Академическое, Светлановский пр., участок 49, кадастровый № 78:10:0005213:82.

Силовое электрооборудование и электроосвещение

Стадия	Лист	Листов
Р	11	

ЩАО 2. Схема электрическая принципиальная

ЭнергоСтройПроект

Формат А4

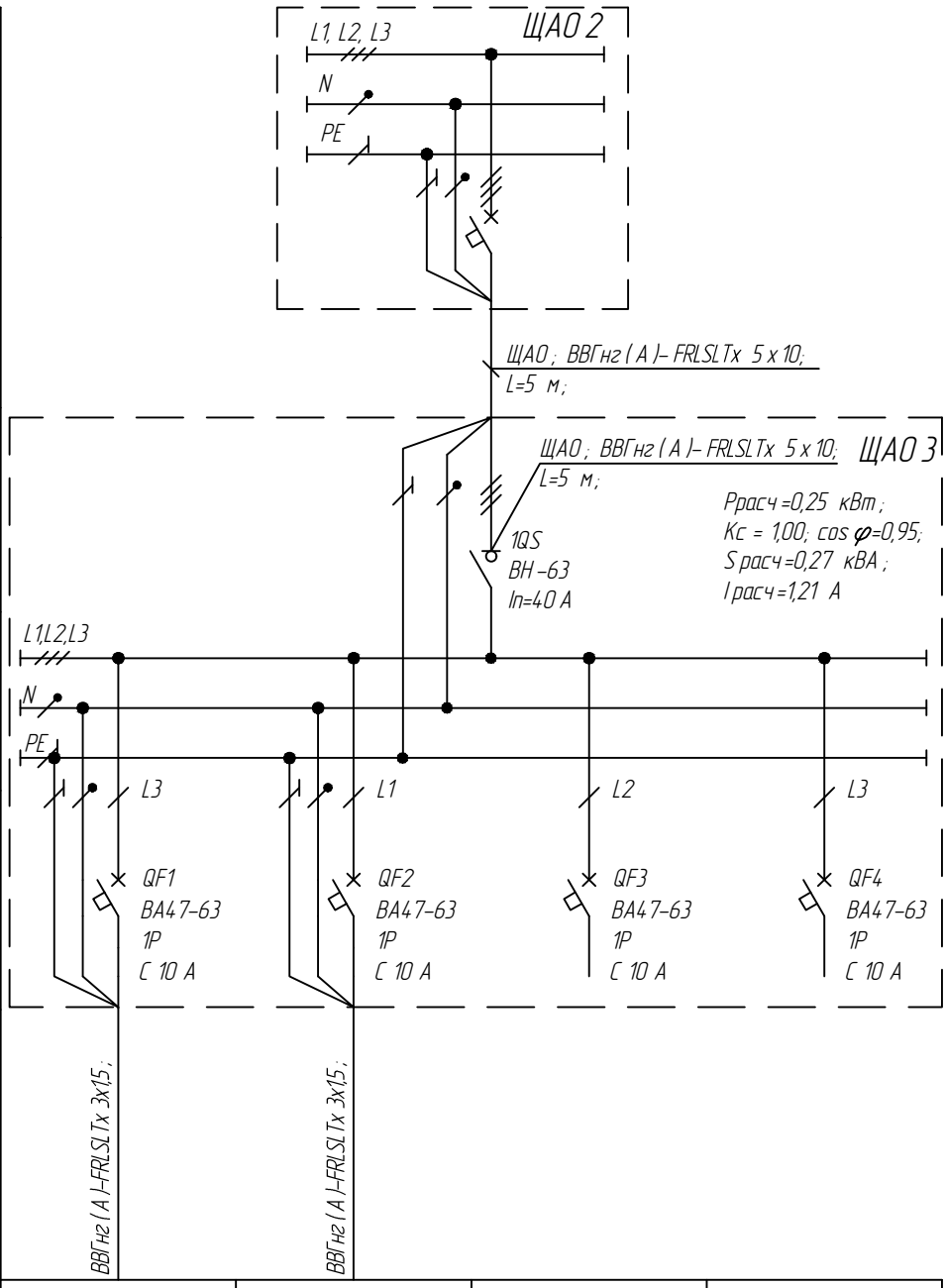

Электроприемники					
	Номер по плану	АО 3.1	АО 3.2		
	Руст, кВт / Ррасч, кВт	0,22/0,22	0,04/0,04		
	Iрасч, А	1,03	0,17		
	Наименование и месторасположение механизма	Аварийное освещение коридора	Аварийное освещение тех. помещений	Резерв	Резерв

Согласовано

Взам. инв. №

Подп. и дата

Инв. № подл.

Изм.	Кол.уч.	Лист	№ док.	Подп.	Дата
Разработал		Ошека			04.25
Проверил		Черняев			04.25
Н. Контр		Западнова			04.25
ГИП		Черняев			04.25

22-069492-ЭОМ

Электроснабжение оздоровительного центра по адресу: г. Санкт-Петербург, муниципальный округ Академическое, Светлановский пр., участок 49, кадастровый № 78:10:0005213:82.

Силовое электрооборудование и электроосвещение

Стадия	Лист	Листов
Р	12	

ЩАО 3. Схема электрическая принципиальная

ЭнергоСтройПроект

Формат А4

Питающая сеть		
Распред. линия	Маркировка, марка и сечение проводника	Длина участка, потеря напряжения
Шинопровод, распределительный пункт	Аппарат ввода: обозначение, тип, Iном	
	Обозначение, тип, напряжение, Руст, Расч, Iрасч	
Аппараты отходящей линии	Обозначение, тип, расцепитель, Iном,	
Групповая линия	Маркировка, марка и сечение проводника	Длина участка, потеря напряжения

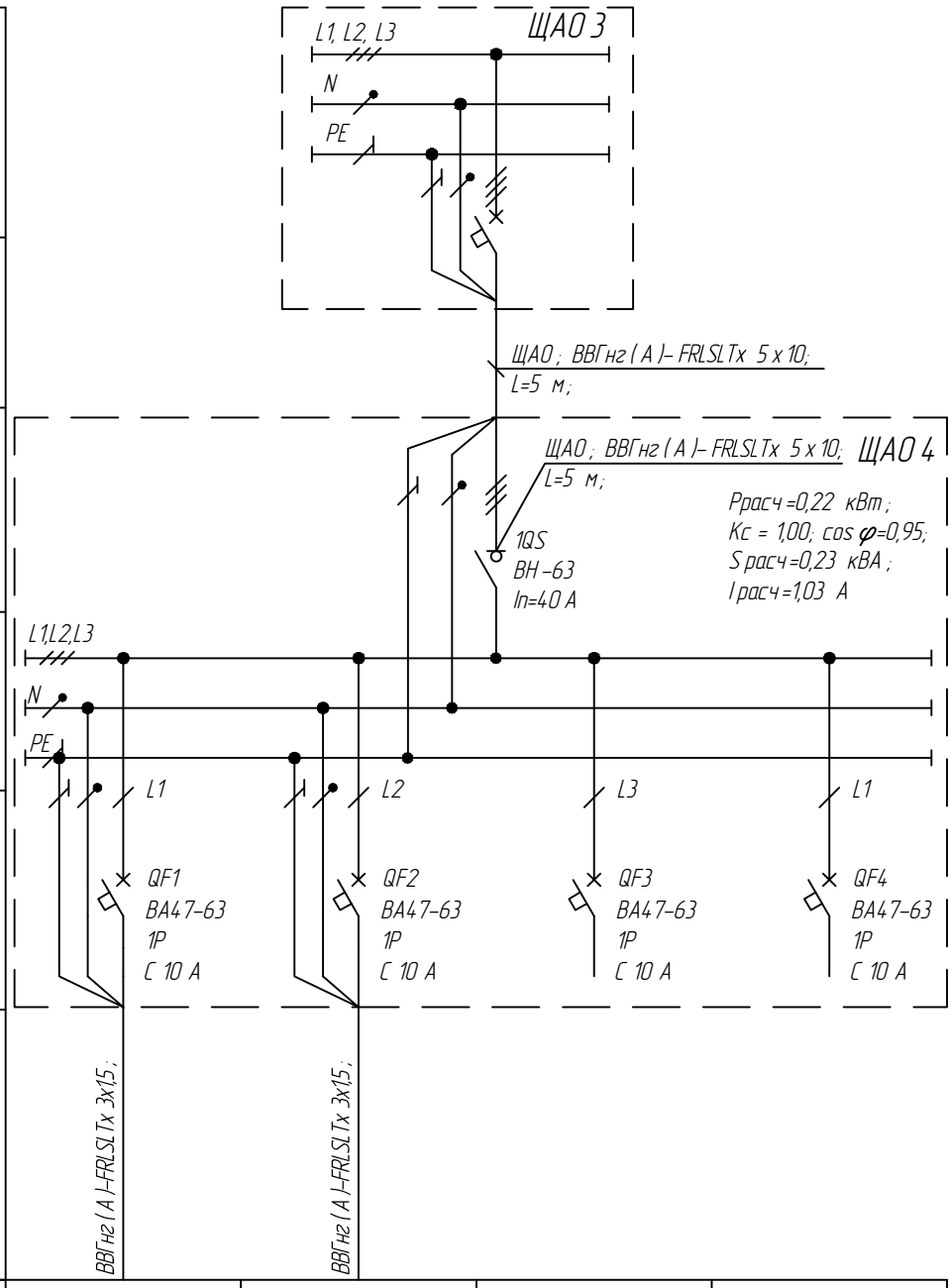

Электроприемники					
	Номер по плану	АО 4.1	АО 4.2		
	Руст, кВт / Ррасч, кВт	0,18/0,18	0,04/0,04		
	Iрасч, А	0,86	0,17		
	Наименование и месторасположение механизма	Аварийное освещение коридора	Аварийное освещение тех. помещений	Резерв	Резерв

Согласовано

Взам. инв. №

Подп. и дата

Инв. № подл.

Изм.	Кол.уч.	Лист	№ док.	Подп.	Дата
Разработал		Ошека			04.25
Проверил		Черняев			04.25
Н. Контр		Западнова			04.25
ГИП		Черняев			04.25

22-069492-ЭОМ

Электроснабжение оздоровительного центра по адресу: г. Санкт-Петербург, муниципальный округ Академическое, Светлановский пр., участок 49, кадастровый № 78:10:0005213:82.

Силовое электрооборудование и электроосвещение

Стадия	Лист	Листов
Р	13	

ЩАО 4. Схема электрическая принципиальная

ЭнергоСтройПроект

Формат А4

Питающая сеть		
Распред. линия	Маркировка, марка и сечение проводника	Длина участка, потеря напряжения
Шинопровод, распределительный пункт	Аппарат ввода: обозначение, тип, Iном	
	Обозначение, тип, напряжение, Руст, Расч, Iрасч	
Аппараты отходящей линии	Обозначение, тип, расцепитель, Iном,	
Групповая линия	Маркировка, марка и сечение проводника	Длина участка, потеря напряжения

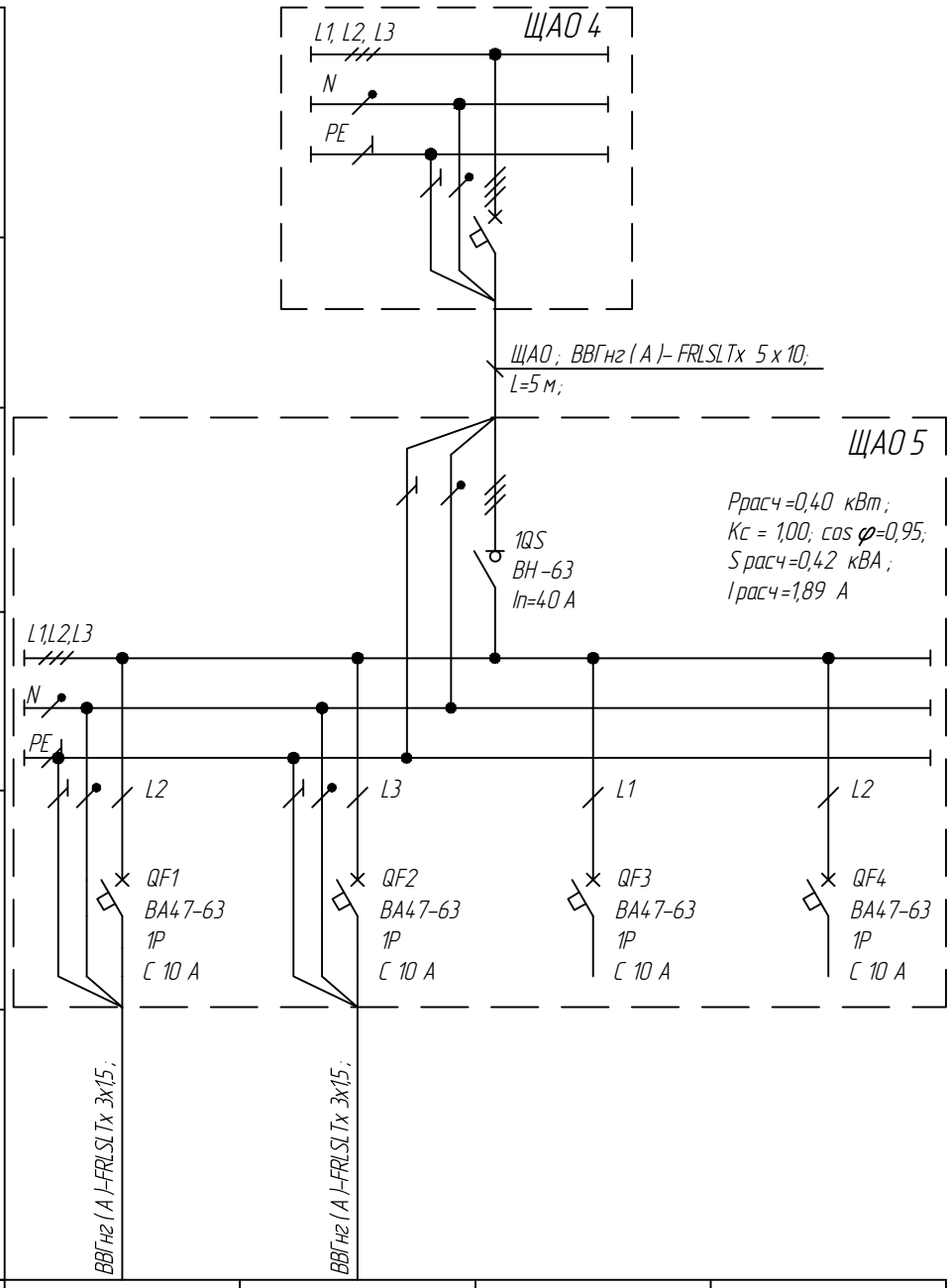

Электроприемники					
	Номер по плану	АО 5.1	АО 5.2		
	Руст, кВт / Ррасч, кВт	0,36/0,36	0,04/0,04		
	Iрасч, А	1,72	0,17		
	Наименование и месторасположение механизма	Аварийное освещение коридора	Аварийное освещение тех. помещений	Резерв	Резерв

Согласовано

Взам. инв. №

Подп. и дата

Инв. № подл.

Изм.	Кол.уч.	Лист	№ док.	Подп.	Дата
Разработал		Ошека			04.25
Проверил		Черняев			04.25
Н. Контр		Западнова			04.25
ГИП		Черняев			04.25

22-069492-ЭОМ

Электроснабжение оздоровительного центра по адресу: г. Санкт-Петербург, муниципальный округ Академическое, Светлановский пр., участок 49, кадастровый № 78:10:0005213:82.

Силовое электрооборудование и электроосвещение

Стадия	Лист	Листов
Р	14	

ЩАО 5. Схема электрическая принципиальная

ЭнергоСтройПроект

Формат 04.25

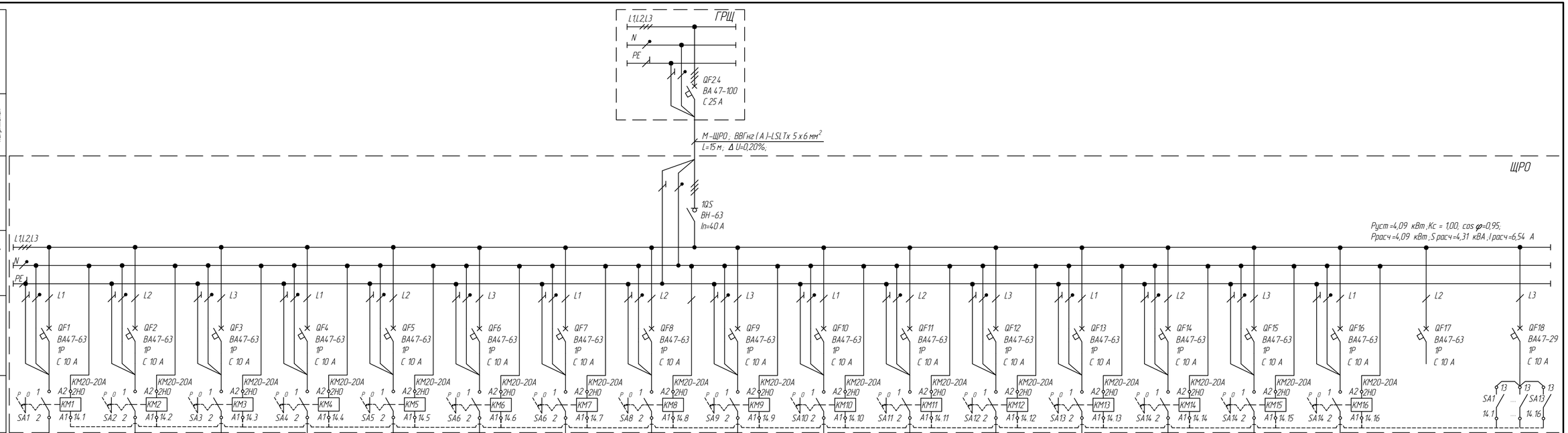

Электроприемники																	
Номер по плану	РО /ЛК 1	РО /ЛК 2	РО /ЛК 3	РО /ЛК 4	РО /ЛК 5	РО /ЛХ 1	РО К 1	РО К 2	РО К 3,4	РО К 5	РО КП	РО ТП	О /Л 1	О /Л 2	О /Л 3	О /Л 4		
Pуст, кВт / Pрасч, кВт	0,11/0,11	0,13/0,13	0,02/0,02	0,04/0,04	0,05/0,05	0,23/0,23	0,47/0,47	0,36/0,36	0,58/0,58	0,54/0,54	0,31/0,31	0,86/0,86	0,10/0,10	0,10/0,10	0,10/0,10	0,10/0,10		
Iрасч, А	0,52	0,60	0,09	0,17	0,26	1,12	2,24	1,72	2,76	2,58	1,49	4,11	0,48	0,48	0,48	0,48		
Наименование и месторасположение механизма	Рабочее освещение лестничной клетки №1	Рабочее освещение лестничной клетки №2	Рабочее освещение лестничной клетки №3	Рабочее освещение лестничной клетки №4	Рабочее освещение лестничной клетки №5	Рабочее освещение лифтового хола №1,2	Рабочее освещение коррридоров 1ого этажа	Рабочее освещение коррридоров 2 ого этажа	Рабочее освещение коррридоров 3,4 ого этажа	Рабочее освещение коррридоров 5 ого этажа	Рабочее освещение коридора подвала	Рабочее освещение технических помещений подвала	Освещение шахты лифта №1	Освещение шахты лифта №2	Освещение шахты лифта №3	Освещение шахты лифта №4	Резерв	Управление катушками контакторов освещения

Согласовано

Взам. инв. №

Подп. и дата

Инв. № подл.

Изм.	Кол. уч.	Лист	№ док.	Подп.	Дата
Разработал		Ошеко			04.25
Проверил		Черняев			04.25
Н. Контр.		Западнова			04.25
ГИП		Черняев			04.25

22-069492-ЭОМ

Электроснабжение оздоровительного центра по адресу: г. Санкт-Петербург, муниципальный округ Академическое, Светлановский пр., участок 49, кадастровый № 78:10:0005213:82.

Силовое электрооборудование и электроосвещение

Стадия	Лист	Листов
Р	15	

ЩРО
Схема электрическая принципиальная

ЭнергоСтройПроект

Формат А4х3

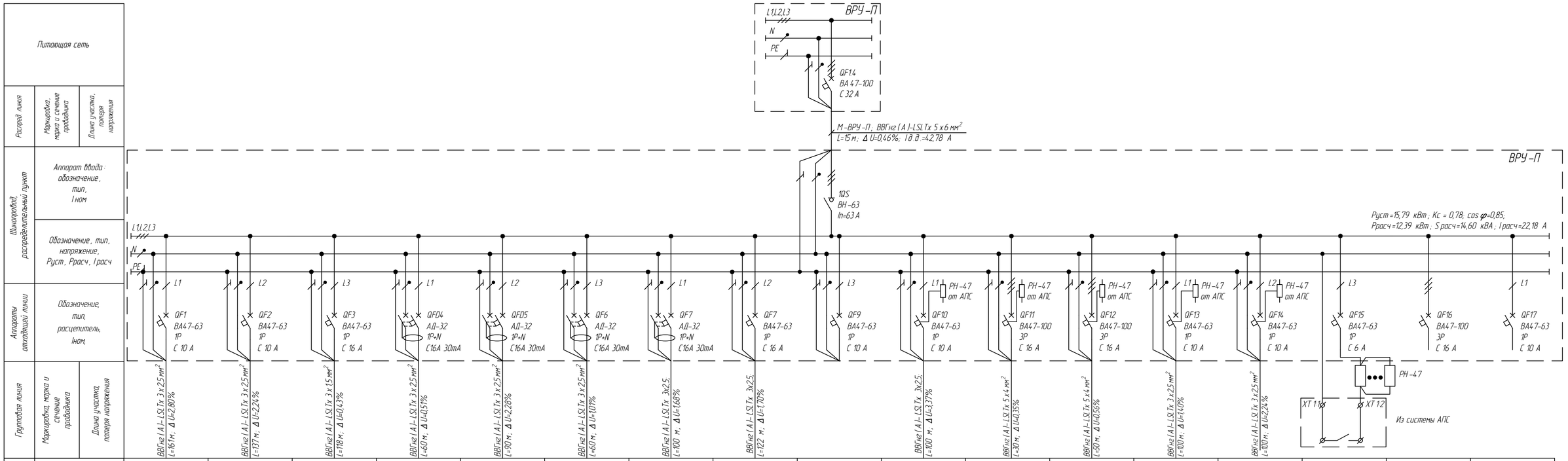

Электроприемники																
Номер по плану	РО.П1	РО.П2	РО.ПТП	Др 1-п	Др 2-п	КНС.П1	КНС.П2	ЯТП-П	ВВ-П	ТЗ-П	нЩУП 1	нЩУВ 1	нЩУП 2	нЩУВ 2			
Pуст, кВт / Pрасч, кВт	0,62/0,62	0,59/0,59	0,08/0,08	0,50/0,50	1,50/1,50	0,50/0,50	1,00/1,00	0,50/0,50	0,50/0,50	1,20/1,20	4,50/4,50	3,50/3,50	0,50/0,50	0,80/0,80			
Iрасч, А	2,99	2,80	0,37	2,01	6,02	2,67	5,35	2,27	2,84	6,82	8,04	6,26	2,67	4,28			
Наименование и месторасположение механизма	Рабочее освещение паркинга зона 1	Рабочее освещение паркинга зона 2	Рабочее освещения тех. помещений зоны паркинга	Дренажные насосы гр 1 (пом. 0.18)	Дренажные насосы гр 2 (паркинг)	Сололифт (пом. 0.18)	Сололифт (пом. 0.20)	Ящики ЯТП 0,25 кВА	Оборудование въездных ворот (резерв)	Тепловые завесы паркинга	ЩУП 1 (подземная автостоянка)	ЩУВ 1 (подземная автостоянка)	ЩУП 2 (ИТП, пом. 0.20)	ЩУВ 2 (ИТП, пом. 0.20)	Отключение вентиляции		

Согласовано

Взам. инв. №

Подп. и дата

Инв. № подл.

Изм.	Кол. уч.	Лист	№ док.	Подп.	Дата
Разработал		Ошеко			04.25
Проверил		Черняев			04.25
Н. контр.		Западнова			04.25
ГИП		Черняев			04.25

22-069492-ЭОМ

Электроснабжение оздоровительного центра по адресу: г. Санкт-Петербург, муниципальный округ Академическое, Светлановский пр., участок 4.9, кадастровый № 78:10:0005213:82.

Силовое электрооборудование и электроосвещение

Стадия	Лист	Листов
Р	16	

Щит ВРУ-П. Схема электрическая принципиальная

ЭнергоСтройПроект

Формат А4х3

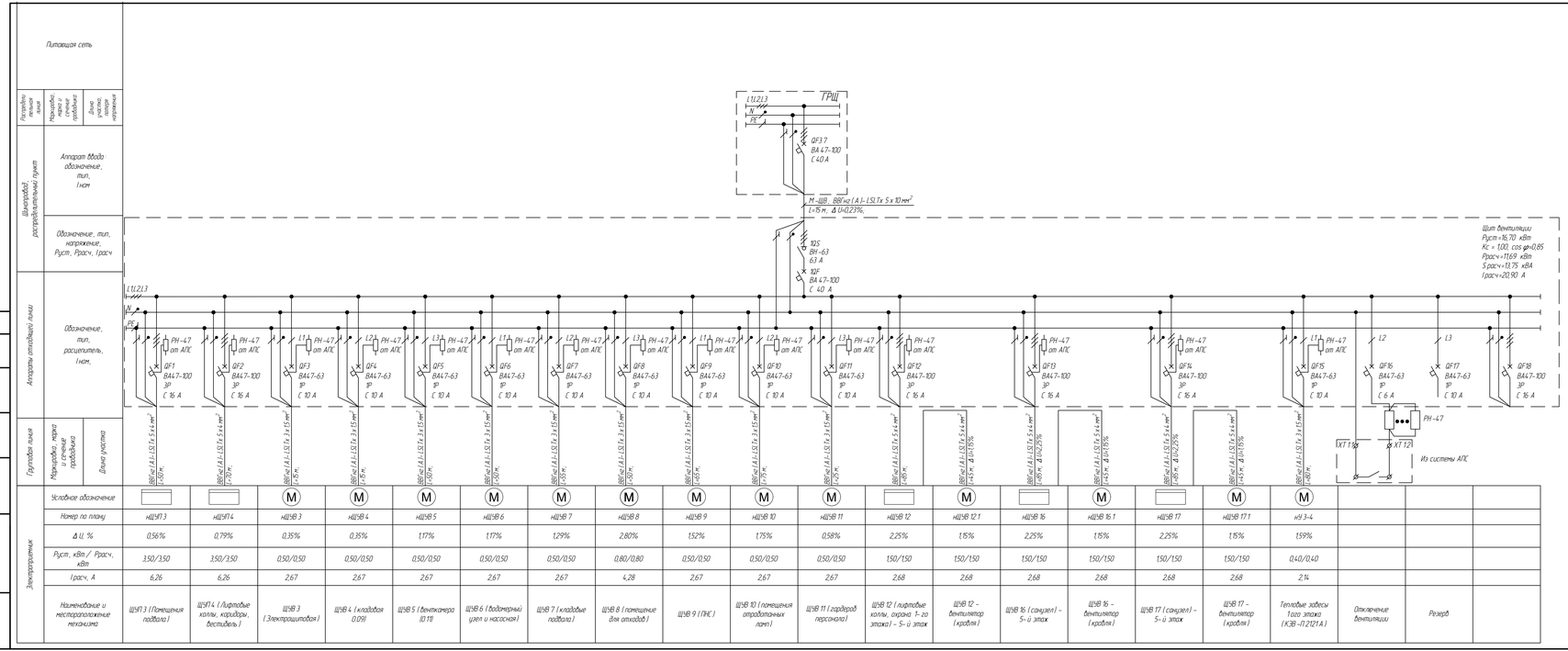

						22-069492- ЭОМ				
Изм.	Кол.уч.	Лист	№ док.	Подп.	Дата	Электроснабжение гаражного-стоянки по адресу: г. Санкт-Петербург, муниципальный округ Академическое, Светлановский пр., участок 4.9, кадастровый № 78:10:0005210:82				
Разработал		Дашко			04.25	Силовое электрооборудование и электроосвещение	Стадия	Лист	Листов	
Проверил		Черняев			04.25		Р	17		
Н. контр.		Захарьева			04.25	ЩВ. Схема электрическая принципиальная	ЭнергоСтройПроект			
ГИП		Черняев			04.25					

Согласовано

Взам. инв. №

Подп. и дата

Инв. № подл.

Формат А4х5

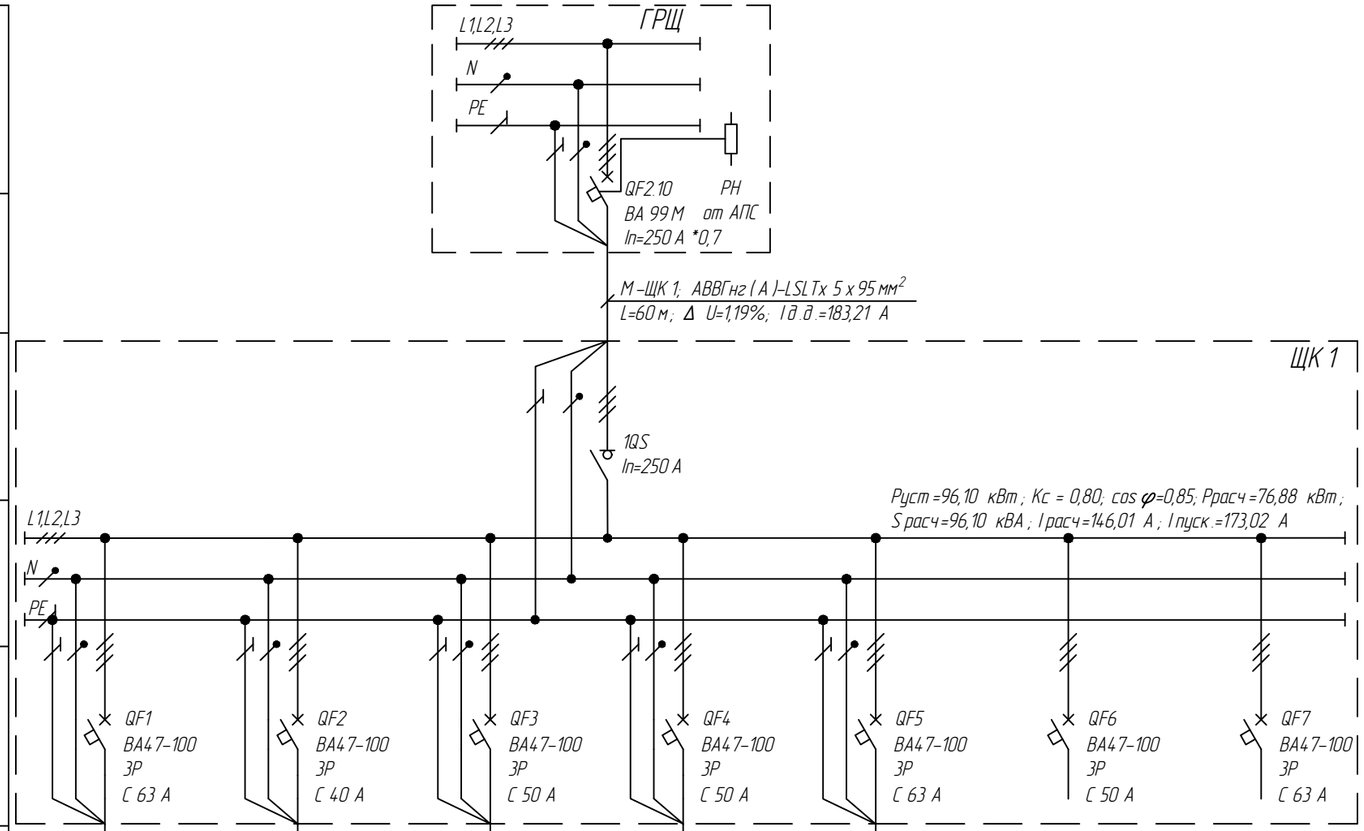

Питающая сеть								
Распред. линия	Маркировка, марка и сечение проводника	Длина участка, потеря напряжения						
Шинопровод, распределительный пункт	Аппарат ввода: обозначение, тип, Iном							
	Обозначение, тип, напряжение, Pуст, Pрасч, Iрасч							
Аппараты отходящей линии	Обозначение, тип, расцепитель, Iном,							
Групповая линия	Маркировка, марка и сечение проводника	Длина участка, потеря напряжения	ВВГнг(А)-LSLTх 5х16 мм² L=40 м; Δ U=0,91%	ВВГнг(А)-LSLTх 5х10 мм² L=40 м; Δ U=0,61%	ВВГнг(А)-LSLTх 5х10 мм² L=40 м; Δ U=0,93%	ВВГнг(А)-LSLTх 5х10 мм² L=40 м; Δ U=0,93%	ВВГнг(А)-LSLTх 5х16 мм² L=40 м; Δ U=0,69%		
Электроприемники	Номер по плану		ЩК 1-1	ЩК 1-2.1	ЩК 1-2.2	ЩК 1-3.1	ЩК 1-3.2		
	Pуст, кВт / Pрасч, кВт		27,60/27,60	11,70/11,70	17,90/17,90	17,90/17,90	21,00/21,00		
	Iрасч, А		49,33	20,91	32,00	32,00	37,54		
	Наименование и месторположение механизма		VRF 1ого этажа. Наружный блок К 1	VRF 2ого этажа. Наружный блок К 2.1	VRF 2ого этажа. Наружный блок К 2.2	VRF 3ого этажа. Наружный блок К 3.1	VRF 3ого этажа. Наружный блок К 3.2		

Согласовано

Взам. инв. №

Подп. и дата

Инв. № подл.

Изм.	Кол.уч.	Лист	№ док.	Подп.	Дата
Разработал		Ошека			04.24
Проверил		Черняев			04.24
Н. Контр		Западнова			04.24
ГИП		Черняев			04.24

22-069492-ЭОМ

Электроснабжение оздоровительного центра по адресу: г. Санкт-Петербург, муниципальный округ Академическое, Светлановский пр., участок 49, кадастровый № 78:10:0005213:82.

Силовое электрооборудование и электроосвещение

Стадия	Лист	Листов
Р	18.1	2

ЩК 1 и ЩК 2.
Схема электрическая принципиальная

ЭнергоСтройПроект

Формат А3

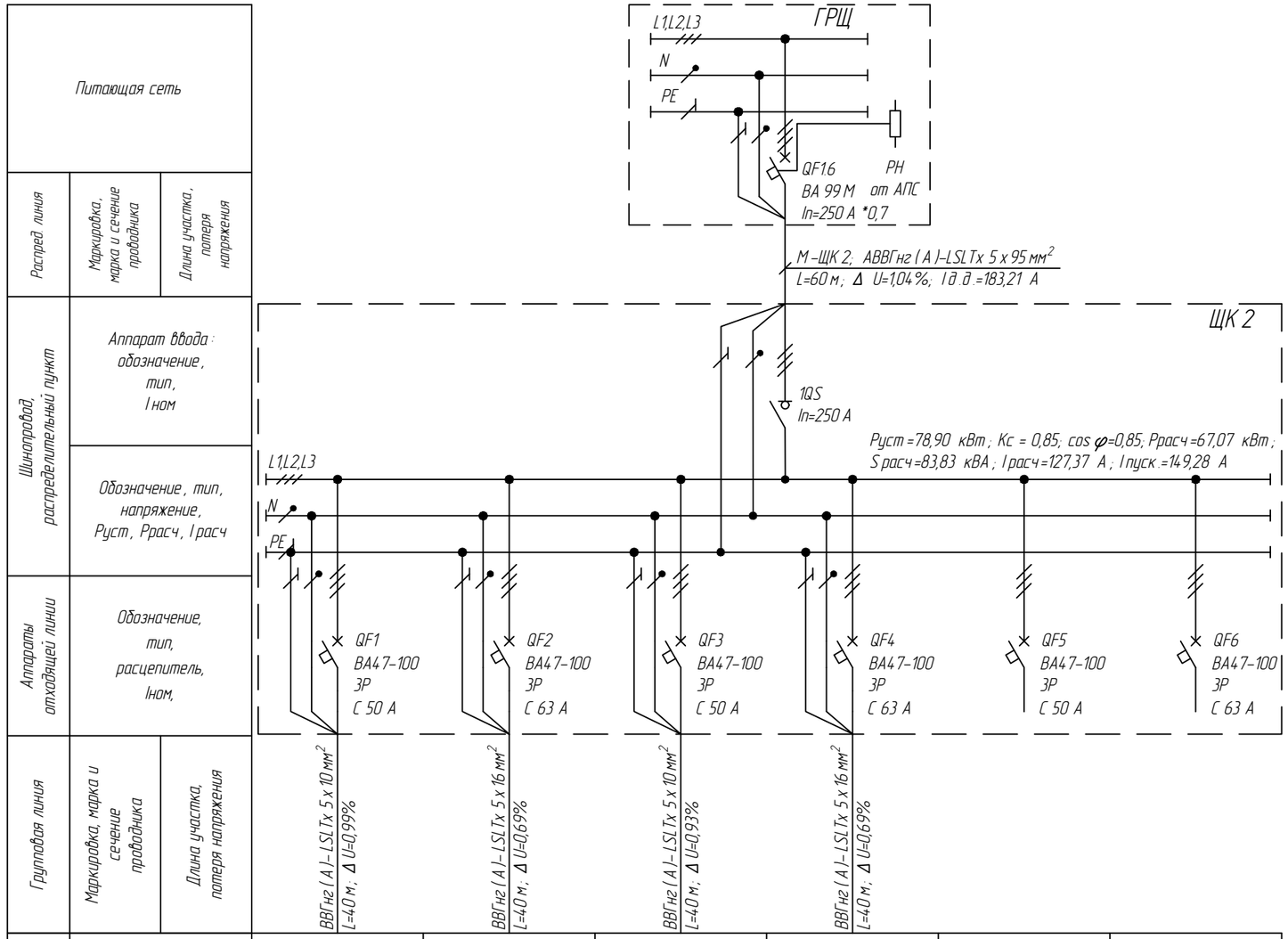

Электроприемники						
Номер по плану	ЩК 2-4.1	ЩК 2-4.2	ЩК 2-5.1	ЩК 2-5.2		
Руст, кВт / Ррасч, кВт	19,00/19,00	21,00/21,00	17,90/17,90	21,00/21,00		
Iрасч, А	33,96	37,54	32,00	37,54		
Наименование и месторположение механизма	VRF 4 ого этажа. Наружный блок К 4.1	VRF 4 ого этажа. Наружный блок К 4.2	VRF 5 ого этажа. Наружный блок К 5.1	VRF 5 ого этажа. Наружный блок К 5.2		

Согласовано

Взам. инв. №

Подп. и дата

Инв. № подл.

Изм.	Кол.уч.	Лист	№ док.	Подп.	Дата

22-069492-ЭОМ

Лист 18.2

Формат А3

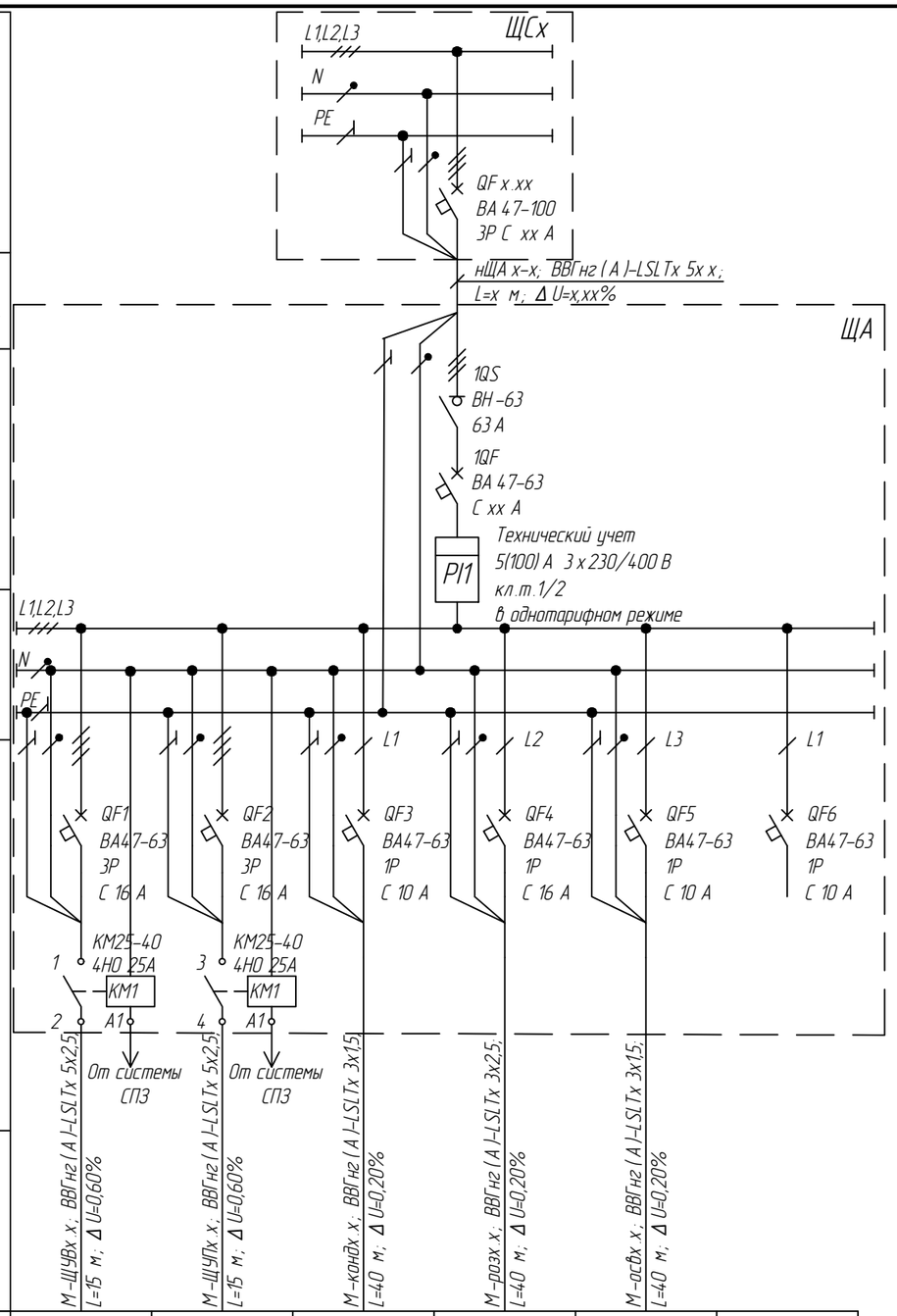

Электроприемник							
Условное обозначение							
Номер по плану	М-ЩУВх.x	М-ЩУПх.x	М-кондх.x	М-розх.x	М-освх.x		
Руст, кВт / Ррасч, кВт							
Iрасч, А							
Наименование и местораположение механизма	Комплектный щит вытяжной вентиляции	Комплектный щит приточной вентиляции	Внутренние блоки кондиционеров коммерческом помещении	Розеточная сеть	Освещение	Резерв	

Согласовано

Взам. инв. №

Подп. и дата

Инв. № подл.

Изм.	Кол. уч.	Лист	№ док.	Подп.	Дата
Разработал		Ошека			04.24
Проверил		Черняев			04.24
Н. Контр.		Западнова			04.24
ГИП		Черняев			04.24

22-069492-ЭОМ

Электроснабжение оздоровительного центра по адресу: г. Санкт-Петербург, муниципальный округ Академическое, Светлановский пр., участок 49, кадастровый № 78:10:0005213:82.

Силовое электрооборудование и электроосвещение

Стадия	Лист	Листов
Р	19	

ЩА.
Схема электрическая принципиальная

ЭнергоСтройПроект

Формат А3

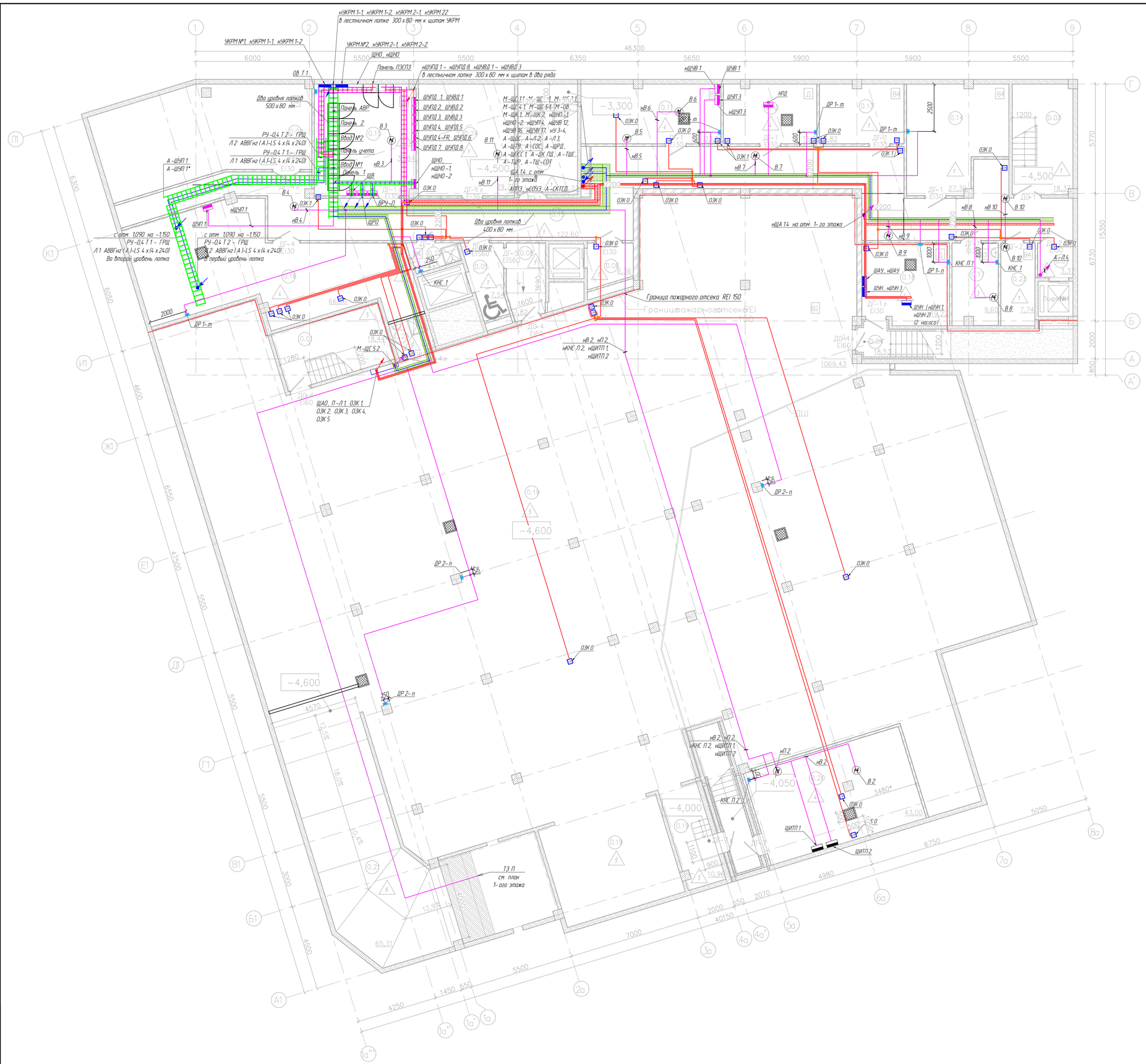

Экспликация помещений			
№ пом.	Наименование	Площадь, м²	Кат.
0.01	Лестничная клетка №1 (выход из подземной автостоянки)	18,44	
0.02	Лестничная клетка №2 (выход из подвального этажа)	18,22	
0.03	Лестничная клетка (выход из подвального этажа)	18,37	
0.04	Лестничная клетка (выход из подземной автостоянки)	18,53	
0.05	Тамбур-шлюз с подпором воздуха при пожаре	7,54	
0.06	Тамбур-шлюз с подпором воздуха при пожаре	6,36	
0.07	Тамбур-шлюз с подпором воздуха при пожаре	3,37	
0.08	Тамбур-шлюз с подпором воздуха при пожаре	7,82	
0.09	Кладовая	52,78	В4
0.10	Электрощитовая	30,64	Д
0.11	Венткамера	23,02	В1
0.12	Водомерный узел и насосная	15,29	Д
0.13	Кладовая	13,82	В4
0.14	Кладовая	27,30	В4
0.15	Коридор	122,60	Д
0.16	Венткамера	66,56	В2
0.17	Помещение для временного хранения (накопления) отходов класса "Г"	9,60	В3
0.18	ПНС	19,22	Д
0.19	Помещение хранения автомобилей	1069,43	В1
0.20	ИТП	43,00	Д
0.21	Рампа въезда в подземную автостоянку	65,31	
0.22	Помещение для хранения, очистки и сушки уборочного инвентаря	3,39	В4
0.23	Помещение для временного хранения отработанных ламп	7,74	В4
0.24	Гардероб персонала	29,71	Д
0.25	Помещение для хранения уборочной техники	3,65	В3
		1701,71	

Условные обозначения

Обозначение	Наименование
	Щит силовой
	Технологический щит / оборудование
	Коробка распределительная рабочего / аварийного освещения IP55
	Кабельная линия приходит с более низкой отметки или уходит на более высокую отметку
	Кабельная линия приходит с более высокой отметки

Примечание :

- Горизонтальные участки кабельных трасс в подвале, технических помещениях прокладывать открыто на лотках, одиночные кабели открыто или в ПВХ трубах на скобах;
- Распределительные стояки кабель в шахте открыто, кабельная шахта из металлического оцинкованного короба. Узлы пересечения ограждающих строительных конструкций кабелями должны иметь предел огнестойкости не ниже требуемых пределов, установленных для этих конструкций;
- Стояки сети освещения поэтажных коридоров предусматривается в шахтах/штробах/ в ПНД трубах;
- Кабельные стояки групповых сетей освещения лестничных клеток прокладываются скрыто в стене в ПНД трубах;
- Проходы кабелей сквозь стены выполняются в обрезах стальных трубах с заделкой негорючим легко удаляемым материалом ;
- Высота установки розетки в санузлах - 1000 мм от уровня пола ;
- Высота установки розеток в помещениях - 300 мм от уровня пола .

Изм.	Кол. уч.	Лист	№ док.	Подп.	Дата	22-069492-ЭОМ			
						Электроснабжение оздоровительного центра по адресу : г. Санкт-Петербург, муниципальный округ Академическое, Светлановский пр., участок 49, кадастровый № 78:10:0005213:82			
Разработал		Ошеко			04.25	Силовое электрооборудование и электроосвещение	Стадия	Лист	Листов
Проверил		Чернявец			04.25		Р	20	
Н. контр.		Западнова			04.25	Отм. -4.250. План распределительной сети	ЭнергоСтройПроект		
ГИП		Чернявец			04.25				

Согласовано

Взам. инв. №

Подп. и дата

Инв. № подл.

Формат А1

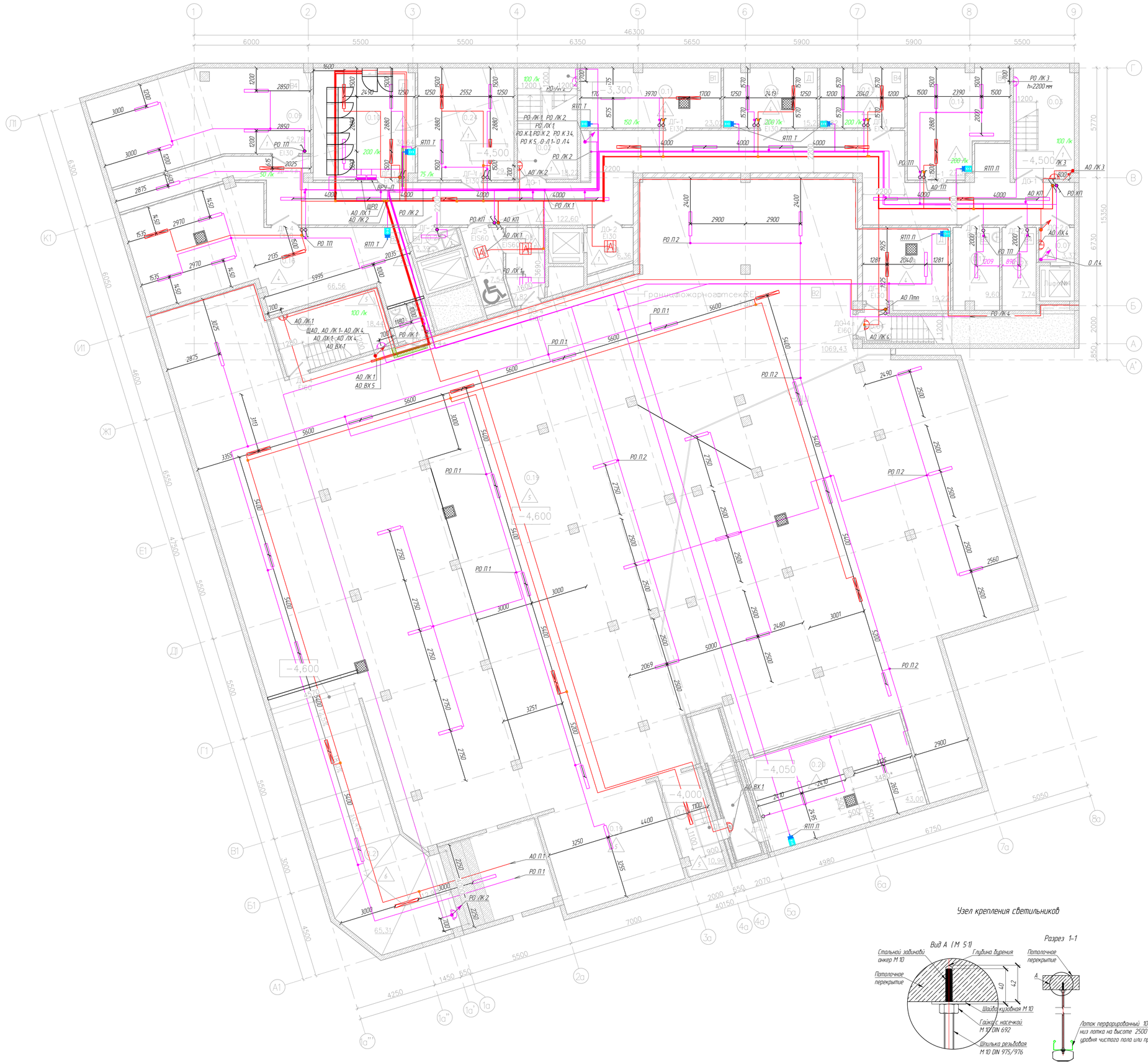

Экспликация помещений			
№ пом.	Наименование	Площадь, м²	Кат.
0.01	Лестничная клетка №1 (выход из подземной автостоянки)	18,44	
0.02	Лестничная клетка №2 (выход из подвального этажа)	18,22	
0.03	Лестничная клетка (выход из подвального этажа)	18,37	
0.04	Лестничная клетка (выход из подземной автостоянки)	18,53	
0.05	Тамбур-шлюз с подпором воздуха при пожаре	7,54	
0.06	Тамбур-шлюз с подпором воздуха при пожаре	6,36	
0.07	Тамбур-шлюз с подпором воздуха при пожаре	3,37	
0.08	Тамбур-шлюз с подпором воздуха при пожаре	7,82	
0.09	Кладовая	52,78	В4
0.10	Электрощитовая	30,64	Д
0.11	Венткамера	23,02	В1
0.12	Водомерный узел и насосная	15,29	Д
0.13	Кладовая	13,82	В4
0.14	Кладовая	27,30	В4
0.15	Коридор	122,60	Д
0.16	Венткамера	66,56	В2
0.17	Помещение для временного хранения (накопления) отходов класса "Г"	9,60	В3
0.18	ПНС	19,22	Д
0.19	Помещение хранения автомобилей	1069,43	В1
0.20	ИТП	43,00	Д
0.21	Рампа въезда в подземную автостоянку	65,31	
0.22	Помещение для хранения, очистки и сушки уборочного инвентаря	3,39	В4
0.23	Помещение для временного хранения отработанных ламп	7,74	В4
0.24	Гардероб персонала	29,71	Д
0.25	Помещение для хранения уборочной техники	3,65	В3
		1701,71	

Условные обозначения

Обозначение	Наименование
	Щит рабочего освещения
	Щит аварийного освещения
	Светодиодный светильник 38 Вт 4000 К L=1200 мм
	Светодиодный светильник 38 Вт с БАП 4000 К L=1200 мм
	Светодиодный светильник 36 Вт 4000 К 595 х 595
	Светодиодный светильник 36 Вт с БАП 4000 К 595 х 595
	Светодиодный светильник 30 Вт 4000 К 595 х 595
	Светодиодный светильник 30 Вт с БАП 4000 К 595 х 595
	Светильник светодиодный 18 Вт 4000 К
	Светильник светодиодный 18 Вт с БАП 4000 К
	Светильник светодиодный 18 Вт с БАП 4000 К IP65
	Коробка распределительная рабочего / аварийного освещения IP55
	Кабельная линия приходит с более низкой отметки или уходит на более высокую отметку
	Выключатель накладной одноклавишный / переключатель накладной одноклавишный
	Ящик с понижающим трансформатором ЯТП -0,25-220/36 В

Примечание :
- Горизонтальные участки кабельных трасс в подвале, технических помещениях прокладывать открыто на лотках, одиночные кабели открыто или в ПВХ трубах на скобах.
- Распределительные стояки кабель в шахте открыто, кабельная шахта из металлического оцинкованного короба. Узлы пересечения ограждающих строительных конструкций кабелями должны иметь предел огнестойкости не ниже требуемых пределов, установленных для этих конструкций.
- Стояки сети освещения поэтажных коридоров предусматривается в шахтах/штробах/ в ПНД трубах.
- Проходы кабелей сквозь стены выполняются в образах стальных трубах с заделкой негорючим легко удаляемым материалом .

						22-069492- ЭОМ			
						Электроснабжение оздоровительного центра по адресу : г. Санкт -Петербург, муниципальный округ Академическое, Светлановский пр., участок 49, кадастровый № 78:10:0005213:82			
Изм	Кол.уч	Лист	№ док	Подп	Дата				
Разработал		Ошеко			04.25	Силовое электрооборудование и электроосвещение	Стадия	Лист	Листов
Проверил		Чернеев			04.25		Р	21	
Н. Контр		Западнова			04.25	Отм. -4.250. План сети электроосвещения	ЭнергоСтройПроект		
ГИП		Чернеев			04.25				

Согласовано

Взам. инв. №

Подп. и дата

Инв. № подл.

Формат А1

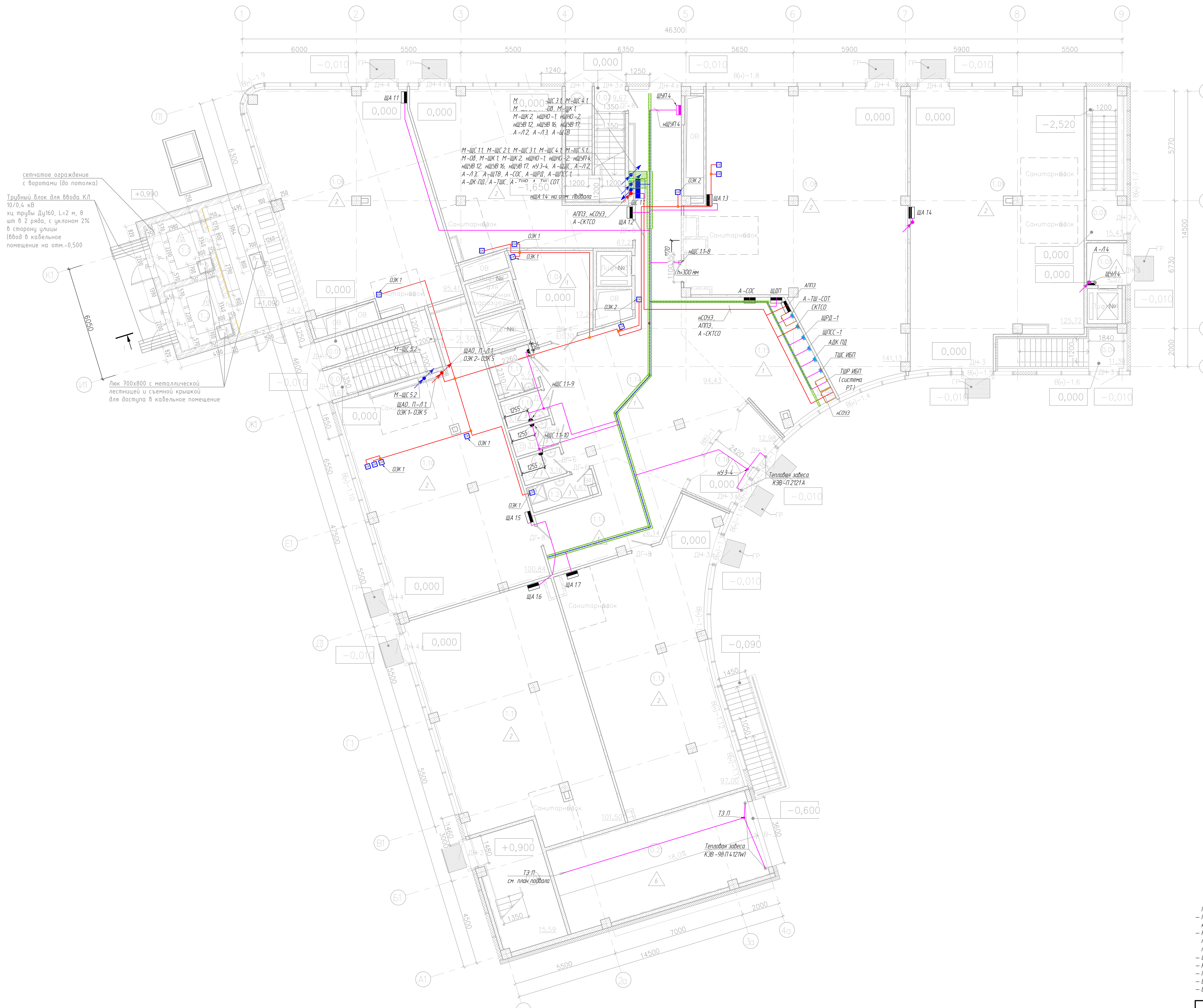

Экспликация помещений			
№ пом.	Наименование	Площадь, м²	Кат.
1.01	Лестничная клетка №1	9,67	
1.02	Лестничная клетка №2	9,67	
1.03	Помещение лестницы 2-го типа	15,59	
1.04	Лифтовой холл	17,24	
1.05	Загрузочная	4,57	
1.06	Офис (кабинет) врача общей практики	95,41	
1.07	Офис (кабинет) врача общей практики	67,22	
1.08	Офис (кабинет) врача общей практики	141,13	
1.09	Офис (кабинет) врача общей практики	125,72	
1.10	Офис (кабинет) врача общей практики	100,84	
1.11	Офис (кабинет) врача общей практики	101,50	
1.12	Офис (кабинет) врача общей практики	97,00	
1.13	Гардероб	26,14	
1.14	Вестибюль	94,43	
1.15	Регистратор, охрана	33,96	
1.16	Входной тамбур	12,98	
1.17	Уборная для МГН	5,22	
1.18	Уборная для посетителей	3,16	
1.19	Уборная для посетителей	3,16	
1.20	Уборная для персонала	3,16	
1.21	Помещение хранения предметов уборки и дезинфицирующих растворов	4,67	В4
1.22	Помещение камеры трансформатора 1	9,30	
1.23	Помещение камеры трансформатора 1	9,30	
1.23	Помещение РУ 10/0,4 кВ	24,20	
		1015,24	

Условные обозначения

Обозначение	Наименование
	Щит силовой
ОЗК	Технологический щит / оборудование
	Коробка распределительная рабочего / аварийного освещения IP55
	Кабельная линия приходит с более низкой отметки или уходит на более высокую отметку
	Кабельная линия приходит с более высокой отметки

Примечание:
- Горизонтальные участки кабельных трасс в подвале, технических помещениях прокладывать открыто на лотках, одиночные кабели открыто или в ПВХ трубах на скобах;
- Распределительные стояки: кабель в шахте открыто, кабельная шахта из металлического оцинкованного короба. Узлы пересечения ограждающих строительных конструкций кабелями должны иметь предел огнестойкости не ниже требуемых пределов, установленных для этих конструкций);
- Стояки сети освещения поэтажных коридоров предусматривается в шахтах/штробах/ в ПНД трубах;
- Кабельные стояки групповых сетей освещения лестничных клеток прокладываются скрыто в стене в ПНД трубах;
- Проходы кабелей сквозь стены выполняются в обрезах стальных трубах с заделкой негорючим легко удаляемым материалом;
- Высота установки розетки в санузлах – 1000 мм от уровня пола;
- Высота установки розеток в помещениях – 300 мм от уровня пола.

Изм.	Кол.уч.	Лист	№ док.	Подп.	Дата	22-069492-ЭОМ
Разработал	Ошеко				04.25	Электроснабжение оздоровительного центра по адресу: г. Санкт-Петербург, муниципальный округ Академическое, Светлановский пр., участок 49, кадастровый № 78:10:0005213:82.
Проверил	Черняев				04.25	Силовое электрооборудование и электроосвещение — Стадия: Р; Лист: 22; Листов:
Н. Контр	Западнова				04.25	1-й этаж. План распределительной сети
ГИП	Черняев				04.25	ЭнергоСтройПроект

Согласовано

Взам. инв. №

Подп. и дата

Инв. № подл.

Формат А1

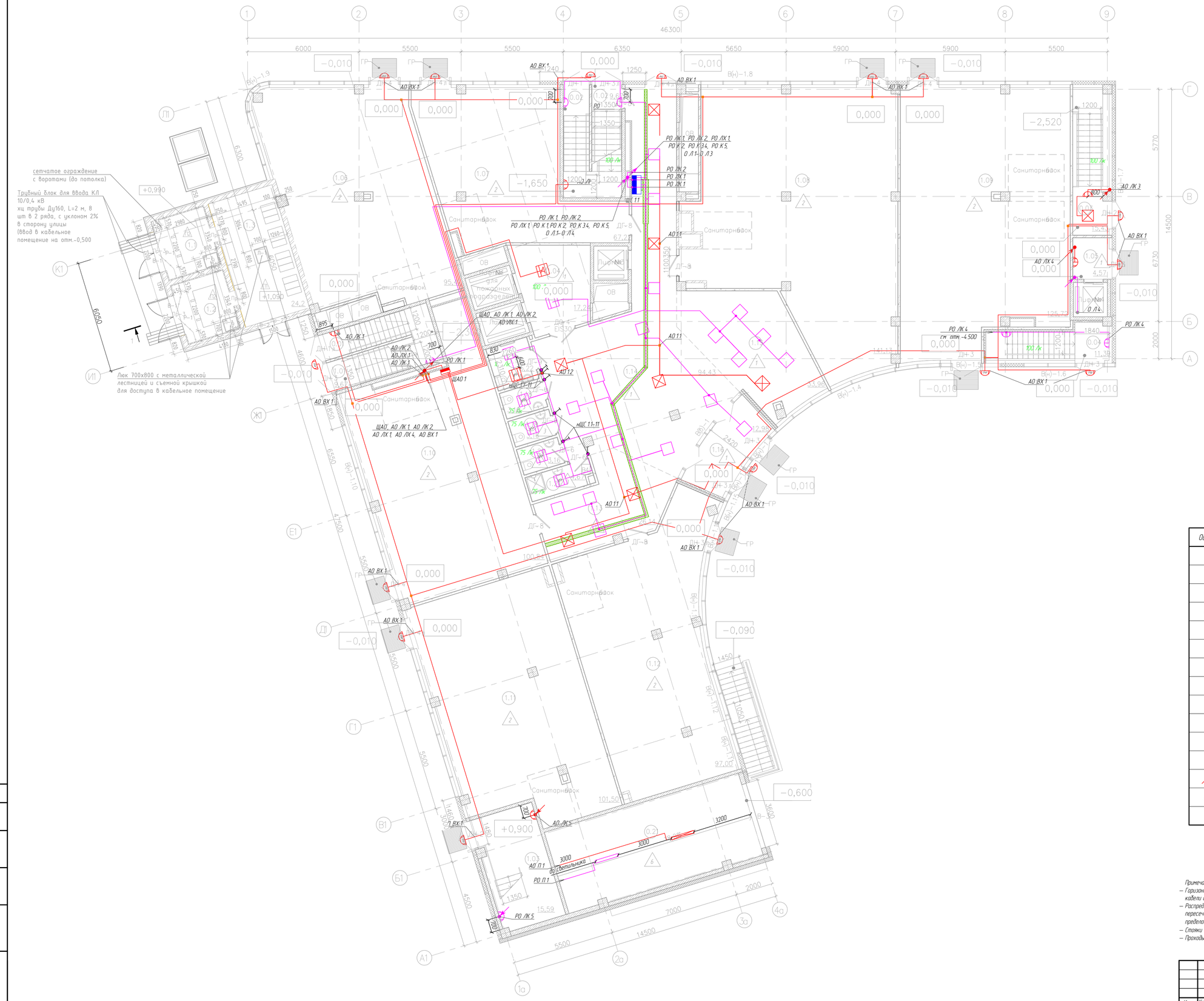

Экспликация помещений			
№ пом.	Наименование	Площадь, м²	Кат.
1.01	Лестничная клетка №1	9,67	
1.02	Лестничная клетка №2	9,67	
1.03	Помещение лестницы 2-го типа	15,59	
1.04	Лифтовой холл	17,24	
1.05	Загрузочная	4,57	
1.06	Офис (кабинет) врача общей практики	95,41	
1.07	Офис (кабинет) врача общей практики	67,22	
1.08	Офис (кабинет) врача общей практики	141,13	
1.09	Офис (кабинет) врача общей практики	125,72	
1.10	Офис (кабинет) врача общей практики	100,84	
1.11	Офис (кабинет) врача общей практики	101,50	
1.12	Офис (кабинет) врача общей практики	97,00	
1.13	Гардероб	26,14	
1.14	Вестибюль	94,43	
1.15	Регистратор, охрана	33,96	
1.16	Входной тамбур	12,98	
1.17	Уборная для МГН	5,22	
1.18	Уборная для посетителей	3,16	
1.19	Уборная для посетителей	3,16	
1.20	Уборная для персонала	3,16	
1.21	Помещение хранения предметов уборки и дезинфицирующих растворов	4,67	В4
1.22	Помещение камеры трансформатора 1	9,30	
1.23	Помещение камеры трансформатора 1	9,30	
1.23	Помещение РУ 10/0,4 кВ	24,20	
		1015,24	

Условные обозначения

Обозначение	Наименование
	Щит рабочего освещения
	Щит аварийного освещения
	Светодиодный светильник 38 Вт 4000 К L=1200 мм
	Светодиодный светильник 38 Вт с БАП 4000 К L=1200 мм
	Светодиодный светильник 36 Вт 4000 К 595 х 595
A	Светодиодный светильник 36 Вт с БАП 4000 К 595 х 595
	Светодиодный светильник 30 Вт 4000 К 595 х 595
A	Светодиодный светильник 30 Вт с БАП 4000 К 595 х 595
	Светильник светодиодный 18 Вт 4000 К
A	Светильник светодиодный 18 Вт с БАП 4000 К
IP65	Светильник светодиодный 18 Вт с БАП 4000 К IP65
	Коробка распределительная рабочего / аварийного освещения IP55
	Кабельная линия приходит с более низкой отметки или уходит на более высокую отметку
	Выключатель накладной одноклавишный / переключатель встраиваемый одноклавишный
ОП	Ящик с понижающим трансформатором ЯТП -0,25-220/36 В

Примечание :

– Горизонтальные участки кабельных трасс в подвале, технических помещениях прокладывать открыто на лотках, одиночные кабели открыто или в ПВХ трубах на скобах;
– Распределительные стояки кабель в шахте открыто, кабельная шахта из металлического оцинкованного короба. Узлы пересечения ограждающих строительных конструкций кабелями должны иметь предел огнестойкости не ниже требуемых пределов, установленных для этих конструкций].
– Стояки сети освещения поэтажных коридоров предусматривается в шахтах/штробах/ в ПВХ трубах;
– Проходы кабелей сквозь стены выполняются в обрезах стальных трубах с заделкой негорючим легко удаляемым материалом.

Изм.	Кол. уч.	Лист	№ док.	Подп.	Дата	22-069492- ЭОМ			
						Электроснабжение оздоровительного центра по адресу : г. Санкт -Петербург , муниципальный округ Академическое , Светлановский пр , участок 49, кадастровый № 78:10:0005213:82			
Разработал		Ошеко			04.25	Силовое электрооборудование и электроосвещение	Стадия	Лист	Листов
Проверил		Чернеев			04.25		Р	22	
Н. Контр.		Западнова			04.25	1-й этаж. План сети электроосвещения	ЭнергоСтройПроект		
ГИП		Чернеев			04.25				

Согласовано

Взам. инв. №

Подп. и дата

Инв. № подл.

Формат А1

План на отм. +3,600

Экспликация помещений

№ пом.	Наименование	Площадь, м²	Кат.
2.01	Лестничная клетка №1	24,27	
2.02	Лестничная клетка №2	24,29	
2.03	Помещение лестницы 2-го типа	21,56	
2.04	Лифтовой холл с пожаробезопасной зоной	17,26	
2.05	Коридор	104,52	
2.06	Венткамера	35,77	Д
2.07	Венткамера	33,51	Д
2.08	Офис (кабинет) врача общей практики	106,29	
2.09	Офис (кабинет) врача общей практики	67,62	
2.10	Офис (кабинет) врача общей практики	118,97	
2.11	Офис (кабинет) врача общей практики	116,55	
2.12	Офис (кабинет) врача общей практики	120,12	
2.13	Офис (кабинет) врача общей практики	159,59	
2.14	Офис (кабинет) врача общей практики	131,70	
2.15	Уборная для МГН	5,06	
2.16	Уборная для посетителей	3,09	
2.17	Уборная для посетителей	3,09	
2.18	Уборная для персонала	3,11	
2.19	Помещение хранения предметов уборки и дезинфицирующих растворов	5,12	В4
2.20	Кладовая	13,24	В4
		1114,73	

Условные обозначения

Обозначение	Наименование
	Щит силовой
	Технологический щит / оборудование
	Коробка распределительная рабочего / аварийного освещения IP55
	Светильник фасадного освещения
	Кабельная линия приходит с более низкой отметки или уходит на более высокую отметку
	Кабельная линия приходит с более высокой отметки

Примечание :

- *Горизонтальные участки кабельных трасс в подвале, технических помещениях прокладывать открыто на лотках, одиночные кабели открыто или в ПВХ трубах на скобах;*
- *Распределительные стояки кабель в шахте открыто, кабельная шахта из металлического оцинкованного короба. Узлы пересечения ограждающих строительных конструкций кабелями должны иметь предел огнестойкости не ниже требуемых пределов, установленных для этих конструкций.*
- *Стояки сети освещения поэтажных коридоров предусматривается в шахтах/штрабах/ в ПНД трубах.*
- *Кабельные стояки групповых сетей освещения лестничных клеток прокладываются скрыто в стене в ПНД трубах.*
- *Проходы кабелей сквозь стены выполняются в обрезах стальных трубах с заделкой негорючим легко удаляемым материалом ;*
- *Высота установки розетки в санузлах - 1000 мм от уровня пола ;*
- *Высота установки розеток в помещениях - 300 мм от уровня пола .*

						22-069492- ЭОМ			
Изм.	Кол. уч.	Лист	№ док.	Подп.	Дата	Электроснабжение оздоровительного центра по адресу : г. Санкт -Петербург , муниципальный округ Академическое , Светлановский пр , участок 49, кадастровый № 78:10:0005213:82			
Разработал		Ошека			04.25	Силовое электрооборудование и электроосвещение	Стадия	Лист	Листов
Проверил		Чернявец			04.25		Р	24	
Н. Контр.		Западнова			04.25	2-й этаж. План распределительной сети	ЭнергоСтройПроект		
ГИП		Чернявец			04.25				

Согласовано

Взам. инв. №

Подп. и дата

Инв. № подл.

Формат А1

План на отм. +3,600

Экспликация помещений

№ пом.	Наименование	Площадь, м²	Кат.
2.01	Лестничная клетка №1	24,27	
2.02	Лестничная клетка №2	24,29	
2.03	Помещение лестницы 2-го типа	21,56	
2.04	Лифтовой холл с пожаробезопасной зоной	17,26	
2.05	Коридор	104,52	
2.06	Венткамера	35,77	Д
2.07	Венткамера	33,51	Д
2.08	Офис (кабинет) врача общей практики	106,29	
2.09	Офис (кабинет) врача общей практики	67,62	
2.10	Офис (кабинет) врача общей практики	118,97	
2.11	Офис (кабинет) врача общей практики	116,55	
2.12	Офис (кабинет) врача общей практики	120,12	
2.13	Офис (кабинет) врача общей практики	159,59	
2.14	Офис (кабинет) врача общей практики	131,70	
2.15	Уборная для МГН	5,06	
2.16	Уборная для посетителей	3,09	
2.17	Уборная для посетителей	3,09	
2.18	Уборная для персонала	3,11	
2.19	Помещение хранения предметов уборки и дезинфицирующих растворов	5,12	В4
2.20	Кладовая	13,24	В4
		1114,73	

Условные обозначения

Обозначение	Наименование
	Щит рабочего освещения
	Щит аварийного освещения
	Светодиодный светильник 38 Вт 4000 К L=1200 мм
	Светодиодный светильник 38 Вт с БАП 4000 К L=1200 мм
	Светодиодный светильник 36 Вт 4000 К 595 х 595
	Светодиодный светильник 36 Вт с БАП 4000 К 595 х 595
	Светодиодный светильник 30 Вт 4000 К 595 х 595
	Светодиодный светильник 30 Вт с БАП 4000 К 595 х 595
	Светильник светодиодный 18 Вт 4000 К
	Светильник светодиодный 18 Вт с БАП 4000 К
	Светильник светодиодный 18 Вт с БАП 4000 К IP65
	Коробка распределительная рабочего / аварийного освещения IP55
	Кабельная линия приходит с более низкой отметки или уходит на более высокую отметку
	Выключатель накладной одноклавишный / переключатель встраиваемый одноклавишный
	Ящик с понижающим трансформатором ЯТП -0,25-220/36 В

Примечание :

– Горизонтальные участки кабельных трасс в подвале, технических помещениях прокладывать открыто на лотках, одиночные кабели открыто или в ПВХ трубах на скобах;
– Распределительные стояки кабель в шахте открыто, кабельная шахта из металлического оцинкованного короба. Узлы пересечения ограждающих строительных конструкций кабелями должны иметь предел огнестойкости не ниже требуемых пределов, установленных для этих конструкций.
– Стояки сети освещения поэтажных коридоров предусматривается в шахтах/штробах/ в ПВХ трубах.
– Проходы кабелей сквозь стены выполняются в обрезах стальных трубах с заделкой негорючим легко удаляемым материалом.

						22-069492- ЭОМ			
Изм	Кол. уч.	Лист	№ док.	Подп	Дата	Электроснабжение оздоровительного центра по адресу : г. Санкт -Петербург, муниципальный округ Академическое, Светлановский пр., участок 49, кадастровый № 78:10:0005213:82			
Разработал		Ошеко			04.25	Силовое электрооборудование и электроосвещение	Стадия	Лист	Листов
Проверил		Чернявец			04.25		Р	25	
Н. контр.		Западнева			04.25	2-й этаж. План сети электроосвещения	ЭнергоСтройПроект		
ГИП		Чернявец			04.25				

Согласовано

Взам. инв. №

Подп. и дата

Инв. № подл.

Формат А1

Экспликация помещений

№ пом.	Наименование	Площадь, м²	Кат.
3.01	Лестничная клетка №1	25,29	
3.02	Лестничная клетка №2	25,29	
3.03	Помещение лестницы 2-го типа	21,56	
3.04	Лифтовой холл с пожаробезопасной зоной	17,26	
3.05	Коридор	100,81	
3.06	Офис (кабинет) врача общей практики	130,52	
3.07	Офис (кабинет) врача общей практики	108,56	
3.08	Офис (кабинет) врача общей практики	188,02	
3.09	Коридор	185,99	
3.10	Офис (кабинет) врача общей практики	95,55	
3.11	Стоматологическое отделение	320,65	
3.12	Уборная для МГН	5,06	
3.13	Уборная для посетителей	3,09	
3.14	Уборная для посетителей	3,09	
3.15	Уборная для персонала	3,11	
3.16	Помещение хранения предметов уборки и дезинфицирующих растворов	5,12	В4
3.17	Кладовая	5,54	В4
3.18	Офис (кабинет) врача общей практики	100,77	
3.19	Офис (кабинет) врача общей практики	72,93	
3.20	Офис (кабинет) врача общей практики	93,82	
		1343,25	

№ пом.	Наименование	Площадь, м²	Класс чист	Кат.
3.11.01	Вестибюль детской стоматологической клиники с регистратурой	25,70	Г	
3.11.02	Гардероб для посетителей	4,10	Г	
3.11.03	Коридор детской стоматологической клиники	45,50	Г	
3.11.04	Помещение охраны с пожарным постом и мониторами видеонаблюдения	9,00	Г	
3.11.05	Касса клиники	6,30	Г	
3.11.06	Стоматологический кабинет	15,20	В	
3.11.07	Ординаторская	16,70	Г	
3.11.08	Подсобное помещение регистратуры (картохранилище)	8,60	Г	
3.11.09	Регистратура поликлинического стоматологического отделения	7,85	Г	
3.11.10	Серверная	10,20	Г	В/П-IIа
3.11.11	Рентгенодиагностический кабинет с пультом	12,60	Г	
3.11.12	Тамбур перед служебной лестницей	5,15	Г	
3.11.13	Гардероб для верхней одежды персонала	8,85	Г	
3.11.14	Гардероб для домашней и рабочей одежды персонала	15,90	Г	
3.11.15	Туалет для персонала	3,35	Г	Д
3.11.16	Кладовая хранения уборочного инвентаря	2,85	Г	Д
3.11.17	Туалет для посетителей	4,00	Г	Д
3.11.18	Кладовая хранения уборочного инвентаря	2,70	Г	Д
3.11.19	Компрессорная	4,20	Г	В/П-IIа
3.11.20	Стерилизационная	11,90	Б	
3.11.21	Тамбур административный	4,00	Г	
3.11.22	Кабинет старшей медицинской сестры	11,90	Г	
3.11.23	Кладовая медикаментов при кабинете старшей медицинской сестры	9,25	Г	В/П-IIа
3.11.24	Кабинет заведующей поликлинического стоматологического отделения	17,10	Г	
3.11.25	Стоматологический кабинет на 3 кресла	39,35	В	
3.11.26	Кладовая грязного белья	2,10	Г	
3.11.27	Кладовая чистого белья	2,10	Г	
3.11.28	Хирургический кабинет	15,00	В	
		320,65		

Условные обозначения

Обозначение	Наименование
	Щит силовой
	Технологический щит / оборудование
	Коробка распределительная рабочего / аварийного освещения IP55
	Кабельная линия приходит с более низкой отметки или уходит на более высокую отметку
	Кабельная линия приходит с более высокой отметки

Примечание:
- Горизонтальные участки кабельных трасс в подвале, технических помещениях прокладывать открыто на лотках, одиночные кабели открыто или в ПВХ трубах на скобах;
- Распределительные стояки кабель в шахте открыто, кабельная шахта из металлического оцинкованного короба. Узлы пересечения ограждающих строительных конструкций кабелями должны иметь предел огнестойкости не ниже требуемых пределов, установленных для этих конструкций);
- Стояки сети освещения поэтажных коридоров предусматривается в шахтах/штробах/ в ПНД трубах;
- Кабельные стояки групповых сетей освещения лестничных клеток прокладываются скрыто в стене в ПНД трубах;
- Проходы кабелей сквозь стены выполняются в абрезах стальных трубах с заделкой негорючим легко удаляемым материалом;
- Высота установки розетки в санузлах - 1000 мм от уровня пола;
- Высота установки розеток в помещениях - 300 мм от уровня пола.

Изм	Кол уч	Лист	№ док	Подп	Дата	22-069492-ЭОМ
Разработал		Ошеко			04.25	Электроснабжение оздоровительного центра по адресу: г. Санкт-Петербург, муниципальный округ Академическое, Светлановский пр., участок 4.9, кадастровый № 78:10:0005213:82
Проверил		Чернеев			04.25	Силовое электрооборудование и электроосвещение
Н. Контр		Западнова			04.25	3-й этаж. План распределительной сети
ГИП		Чернеев			04.25	

Стадия	Лист	Листов
Р	26	

ЭнергоСтройПроект

Согласовано

Взам. инв. №

Подп. и дата

Инв. № подл.

Формат А1

Экспликация помещений

№ пом.	Наименование	Площадь, м²	Кат.
3.01	Лестничная клетка №1	25,29	
3.02	Лестничная клетка №2	25,29	
3.03	Помещение лестницы 2-го типа	21,56	
3.04	Лифтовой холл с пожаробезопасной зоной	17,26	
3.05	Коридор	100,81	
3.06	Офис (кабинет) врача общей практики	130,52	
3.07	Офис (кабинет) врача общей практики	108,56	
3.08	Офис (кабинет) врача общей практики	188,02	
3.09	Коридор	185,99	
3.10	Офис (кабинет) врача общей практики	95,55	
3.11	Стоматологическое отделение	320,65	
3.12	Уборная для МГН	5,06	
3.13	Уборная для посетителей	3,09	
3.14	Уборная для посетителей	3,09	
3.15	Уборная для персонала	3,11	
3.16	Помещение хранения предметов уборки и дезинфицирующих растворов	5,12	В4
3.17	Кладовая	5,54	В4
3.18	Офис (кабинет) врача общей практики	100,77	
3.19	Офис (кабинет) врача общей практики	72,93	
3.20	Офис (кабинет) врача общей практики	93,82	
		1343,25	

№ пом.	Наименование	Площадь, м²	Класс чист	Кат.
3.11.01	Вестибюль детской стоматологической клиники с регистратурой	25,70	Г	
3.11.02	Гардероб для посетителей	4,10	Г	
3.11.03	Коридор детской стоматологической клиники	45,50	Г	
3.11.04	Помещение охраны с пожарным постом и мониторами видеонаблюдения	9,00	Г	
3.11.05	Касса клиники	6,30	Г	
3.11.06	Стоматологический кабинет	15,20	В	
3.11.07	Ординаторская	16,70	Г	
3.11.08	Подсобное помещение регистратуры (картохранилище)	8,60	Г	
3.11.09	Регистратура поликлинического стоматологического отделения	7,85	Г	
3.11.10	Серверная	10,20	Г	В/П-IIа
3.11.11	Рентгенодиагностический кабинет с пультом	12,60	Г	
3.11.12	Тамбур перед служебной лестницей	5,15	Г	
3.11.13	Гардероб для верхней одежды персонала	8,85	Г	
3.11.14	Гардероб для домашней и рабочей одежды персонала	15,90	Г	
3.11.15	Туалет для персонала	3,35	Г	Д
3.11.16	Кладовая хранения уборочного инвентаря	2,85	Г	Д
3.11.17	Туалет для посетителей	4,00	Г	Д
3.11.18	Кладовая хранения уборочного инвентаря	2,70	Г	Д
3.11.19	Компрессорная	4,20	Г	В/П-IIа
3.11.20	Стерилизационная	11,90	Б	
3.11.21	Тамбур административный	4,00	Г	
3.11.22	Кабинет старшей медицинской сестры	11,90	Г	
3.11.23	Кладовая медикаментов при кабинете старшей медицинской сестры	9,25	Г	В/П-IIа
3.11.24	Кабинет заведующей поликлинического стоматологического отделения	17,10	Г	
3.11.25	Стоматологический кабинет на 3 кресла	39,35	В	
3.11.26	Кладовая грязного белья	2,10	Г	
3.11.27	Кладовая чистого белья	2,10	Г	
3.11.28	Хирургический кабинет	15,00	В	
		320,65		

Условные обозначения

Обозначение	Наименование
	Щит рабочего освещения
	Щит аварийного освещения
	Светодиодный светильник 38 Вт 4000 К L=1200 мм
	Светодиодный светильник 38 Вт с БАП 4000 К L=1200 мм
	Светодиодный светильник 36 Вт 4000 К 595 х 595
	Светодиодный светильник 36 Вт с БАП 4000 К 595 х 595
	Светодиодный светильник 30 Вт 4000 К 595 х 595
	Светодиодный светильник 30 Вт с БАП 4000 К 595 х 595
	Светильник светодиодный 18 Вт 4000 К
	Светильник светодиодный 18 Вт с БАП 4000 К
	Светильник светодиодный 18 Вт с БАП 4000 К IP65
	Коробка распределительная рабочего / аварийного освещения IP55
	Кабельная линия приходит с более низкой отметки или уходит на более высокую отметку
	Выключатель накладной одноклавишный / переключатель встраиваемый одноклавишный
	Ящик с понижающим трансформатором ЯТП -0,25-220/36 В

Примечание

– Горизонтальные участки кабельных трасс в подвале, технических помещениях прокладывать открыто на лотках, одиночные кабели открыто или в ПВХ трубах на скобах.
– Распределительные стояки кабель в шахте открыто, кабельная шахта из металлического оцинкованного короба. Узлы пересечения ограждающих строительных конструкций кабелями должны иметь предел огнестойкости не ниже требуемых пределов, установленных для этих конструкций.
– Стояки сети освещения поэтажных коридоров предусматривается в шахтах/штробах/ в ПВХ трубах.
– Проходы кабелей сквозь стены выполняются в отрезах стальных трубах с заделкой негорючим легко удаляемым материалом.

Изм	Кол уч	Лист	N° док	Подп	Дата	22-069492-ЭОМ			
						Электроснабжение оздоровительного центра по адресу: г. Санкт-Петербург, муниципальный округ Академическое, Светлановский пр., участок 49, кадастровый № 78:10:0005213:82			
Разработал		Ошека			04.25	Силовое электрооборудование и электроосвещение	Стадия	Лист	Листов
Проверил		Чернеев			04.25		Р	27	
Н. Контр		Западнова			04.25	3-й этаж. План сети электроосвещения	ЭнергоСтройПроект		
ГИП		Чернеев			04.25				

Согласовано

Взам. инв. №

Подп. и дата

Инв. № подл.

Формат А1

План на отм. +10,800

Экспликация помещений

№ пом.	Наименование	Площадь, м²	Кат.
4.01	Лестничная клетка №1	25,29	
4.02	Лестничная клетка №2	25,29	
4.03	Лифтовой холл с пожаробезопасной зоной	17,26	
4.04	Коридор	105,17	
4.05	Венткамера	40,48	Д
4.06	Венткамера	37,28	Д
4.07	Офис (кабинет) врача общей практики	130,52	
4.08	Офис (кабинет) врача общей практики	108,56	
4.09	Офис (кабинет) врача общей практики	192,75	
4.10	Офис (кабинет) врача общей практики	168,09	
4.11	Офис (кабинет) врача общей практики	108,08	
4.12	Офис (кабинет) врача общей практики	192,27	
4.13	Офис (кабинет) врача общей практики	177,06	
4.14	Уборная для МГН	5,06	
4.15	Уборная для посетителей	3,09	
4.16	Уборная для посетителей	3,09	
4.17	Уборная для персонала	3,11	
4.18	Помещение хранения предметов уборки и дезинфицирующих растворов	5,12	В4
4.19	Кладовая	12,79	В4
		1360,36	

Условные обозначения

Обозначение	Наименование
	Щит силовой
	Технологический щит / оборудование
	Коробка распределительная рабочего / аварийного освещения IP55
	Кабельная линия приходит с более низкой отметки или уходит на более высокую отметку
	Кабельная линия приходит с более высокой отметки

Примечание :
- Горизонтальные участки кабельных трасс в подвале, технических помещениях прокладывать открыто на лотках, одиночные кабели открыто или в ПВХ трубах на скобах.
- Распределительные стояки кабель в шахте открыто, кабельная шахта из металлического оцинкованного короба. Узлы пересечения ограждающих строительных конструкций кабелями должны иметь предел огнестойкости не ниже требуемых пределов, установленных для этих конструкций.
- Стояки сети освещения поэтажных коридоров предусматривается в шахтах/штробах/ в ПНД трубах.
- Кабельные стояки групповых сетей освещения лестничных клеток прокладываются скрыто в стене в ПНД трубах.
- Проходы кабелей сквозь стены выполняются в обрезах стальных трубах с заделкой негорючим легко удаляемым материалом ;
- Высота установки розетки в санузлах - 1000 мм от уровня пола ;
- Высота установки розеток в помещениях - 300 мм от уровня пола .

Изм.	Кол. уч.	Лист	№ док.	Подп.	Дата	22-069492-ЭОМ			
						Электроснабжение оздоровительного центра по адресу : г. Санкт-Петербург, муниципальный округ Академическое, Светлановский пр., участок 49, кадастровый № 78:10:0005213:82			
Разработал		Ошеко			04.25	Силовое электрооборудование и электроосвещение	Стадия	Лист	Листов
Проверил		Чернявец			04.25		Р	28	
Н. контр.		Западнова			04.25	4-й этаж. План распределительной сети	ЭнергоСтройПроект		
ГИП		Чернявец			04.25				

Согласовано

Взам. инв. №

Подп. и дата

Инв. № подл.

Формат А1

План на отм. +10,800

Экспликация помещений

№ пом.	Наименование	Площадь, м²	Кат.
4.01	Лестничная клетка №1	25,29	
4.02	Лестничная клетка №2	25,29	
4.03	Лифтовой холл с пожаробезопасной зоной	17,26	
4.04	Коридор	105,17	
4.05	Венткамера	40,48	Д
4.06	Венткамера	37,28	Д
4.07	Офис (кабинет) врача общей практики	130,52	
4.08	Офис (кабинет) врача общей практики	108,56	
4.09	Офис (кабинет) врача общей практики	192,75	
4.10	Офис (кабинет) врача общей практики	168,09	
4.11	Офис (кабинет) врача общей практики	108,08	
4.12	Офис (кабинет) врача общей практики	192,27	
4.13	Офис (кабинет) врача общей практики	177,06	
4.14	Уборная для МГН	5,06	
4.15	Уборная для посетителей	3,09	
4.16	Уборная для посетителей	3,09	
4.17	Уборная для персонала	3,11	
4.18	Помещение хранения предметов уборки и дезинфицирующих растворов	5,12	В4
4.19	Кладовая	12,79	В4
		1360,36	

Условные обозначения

Обозначение	Наименование
	Щит рабочего освещения
	Щит аварийного освещения
	Светодиодный светильник 38 Вт 4000 К L=1200 мм
	Светодиодный светильник 38 Вт с БАП 4000 К L=1200 мм
	Светодиодный светильник 36 Вт 4000 К 595 х 595
	Светодиодный светильник 36 Вт с БАП 4000 К 595 х 595
	Светодиодный светильник 30 Вт 4000 К 595 х 595
	Светодиодный светильник 30 Вт с БАП 4000 К 595 х 595
	Светильник светодиодный 18 Вт 4000 К
	Светильник светодиодный 18 Вт с БАП 4000 К
	Светильник светодиодный 18 Вт с БАП 4000 К IP65
	Коробка распределительная рабочего / аварийного освещения IP55
	Кабельная линия приходит с более низкой отметки или уходит на более высокую отметку
	Выключатель накладной однокладишный / переключатель встраиваемый однокладишный
	Ящик с понижающим трансформатором ЯТП -0,25-220/36 В

Примечание:
- Горизонтальные участки кабельных трасс в подвале, технических помещениях прокладывать открыто на лотках, одиночные кабели открыто или в ПВХ трубах на скобах;
- Распределительные стояки кабель в шахте открыто, кабельная шахта из металлического оцинкованного короба. Узлы пересечения ограждающих строительных конструкций кабелями должны иметь предел огнестойкости не ниже требуемых пределов, установленных для этих конструкций);
- Стояки сети освещения поэтажных коридоров предусматривается в шахтах/штробах/ в ПВХ трубах;
- Проходы кабелей сквозь стены выполняются в обрезах стальных трубах с заделкой негорючим легко удаляемым материалом.

Изм	Кол уч	Лист	№ док	Подп	Дата	22-069492-ЭОМ			
						Электроснабжение оздоровительного центра по адресу: г. Санкт-Петербург, муниципальный округ Академическое, Светлановский пр., участок 49, кадастровый № 78:10:0005213:82			
Разработал		Ошека			04.25	Силовое электрооборудование и электроосвещение	Стадия	Лист	Листов
Проверил		Чернеев			04.25		Р	29	
Н. Контр		Западнова			04.25	4-й этаж. План сети электроосвещения	ЭнергоСтройПроект		
ГИП		Чернеев			04.25				

Согласовано

Взам. инв. №

Подп. и дата

Инв. № подл.

Формат А1

Экспликация помещений

№ пом.	Наименование	Площадь м²
5.01	Лестничная клетка №1	25,29
5.02	Лестничная клетка №2	25,29
5.03	Лифтовой холл с пожаробезопасной зоной	17,22
5.04	Коридор № 1	104,60
5.06	Кабинет врача общей практики	37,28
5.07	Уборная для МГН	5,06
5.08	Уборная для посетителей №1	3,09
5.09	Уборная для посетителей №2	3,09
5.10	Уборная для персонала	3,11
5.11	Помещение для хран. предмет. уборки	5,12
5.12	Кабинет врача общей практики	63,64
5.13	Кабинет врача общей практики	156,86
5.14	Коридор №2	56,19
5.15	Кабинет врача общей практики	82,99
5.16	Кабинет врача общей практики	102,00
5.17	Кабинет врача общей практики	85,92
5.18	Кабинет врача общей практики	63,90
5.19	Кабинет врача общей практики	65,49
5.27	Кабинет врача общей практики	57,86
5.28	Коворгинг	89,17
5.29	Кабинет врача общей практики	42,44
5.30	Переговорная	30,28
5.31	Кабинет врача общей практики	40,12
5.32	Кабинет врача общей практики	21,85
5.41	Коридор №3	41,71
5.42	Ординаторская	12,70
5.43	ЦСО	11,24
5.44	Комната хранения	6,03
5.44.1	Помещение хранения мед. отходов	4,02
5.45	Кабинет врача общей практики	14,68
5.46	Кабинет врача общей практики	42,44
5.47	Кабинет врача общей практики	57,86
5.48	Кабинет врача общей практики	12,84
5.49	Кабинет врача общей практики	13,63
5.50	Кабинет врача общей практики	20,71
5.50.1	Шлаберная	2,66
Всего		1327,33

Условные обозначения

Обозначение	Наименование
	Щит силовой
	Технологический щит / оборудование
	Коробка распределительная рабочего / аварийного освещения IP55
	Кабельная линия приходит с более низкой отметки или уходит на более высокую отметку
	Кабельная линия приходит с более высокой отметки

Примечание:

- Горизонтальные участки кабельных трасс в подвале, технических помещениях прокладывать открыто на лотках, одиночные кабели открыто или в ПВХ трубах на скобах;
- Распределительные стояки кабель в шахте открыто, кабельная шахта из металлического оцинкованного короба. Узлы пересечения ограждающих строительных конструкций кабелями должны иметь предел огнестойкости не ниже требуемых пределов, установленных для этих конструкций.
- Стояки сети освещения поэтажных коридоров предусматривается в шахтах/штробах/ в ПНД трубах,
- Кабельные стояки групповых сетей освещения лестничных клеток прокладываются скрыто в стене в ПНД трубах,
- Проходы кабелей сквозь стены выполняются в обрезах стальных трубах с заделкой негорючим легко удаляемым материалом ;
- Высота установки розетки в санузлах - 1000 мм от уровня пола ;
- Высота установки розеток в помещениях - 300 мм от уровня пола .

Изм	Кол. уч.	Лист	№ док.	Подп.	Дата	22-069492- ЭОМ			
						Электроснабжение оздоровительного центра по адресу : г. Санкт-Петербург, муниципальный округ Академическое, Светлановский пр., участок 49, кадастровый № 78:10:0005213:82			
Разработал		Ошеко			04.25	Силовое электрооборудование и электроосвещение	Стадия	Лист	Листов
Проверил		Чернягев			04.25		Р	30	
Н. контр.		Западнова			04.25	5-й этаж. План распределительной сети	ЭнергоСтройПроект		
ГИП		Чернягев			04.25				

Согласовано

Взам. инв. №

Подп. и дата

Инв. № подл.

Формат А1

Экспликация помещений

№ пом.	Наименование	Площадь м²	
5.01	Лестничная клетка №1	25,29	
5.02	Лестничная клетка №2	25,29	
5.03	Лифтовой холл с пожаробезопасной зоной	17,22	
5.04	Коридор № 1	104,60	
5.06	Кабинет врача общей практики	37,28	
5.07	Уборная для МГН	5,06	
5.08	Уборная для посетителей №1	3,09	
5.09	Уборная для посетителей №2	3,09	
5.10	Уборная для персонала	3,11	
5.11	Помещение для хран. предмет. уборки	5,12	
5.12	Кабинет врача общей практики	63,64	
5.13	Кабинет врача общей практики	156,86	
5.14	Коридор №2	56,19	
5.15	Кабинет врача общей практики	82,99	
5.16	Кабинет врача общей практики	102,00	
5.17	Кабинет врача общей практики	85,92	
5.18	Кабинет врача общей практики	63,90	
5.19	Кабинет врача общей практики	65,49	
5.27	Кабинет врача общей практики	57,86	
5.28	Коворгинг	89,17	
5.29	Кабинет врача общей практики	42,44	
5.30	Переговорная	30,28	
5.31	Кабинет врача общей практики	40,12	
5.32	Кабинет врача общей практики	21,85	
5.41	Коридор №3	41,71	
5.42	Ординаторская	12,70	
5.43	ЦСО	11,24	
5.44	Комната хранения	6,03	
5.44.1	Помещение хранения мед. отходов	4,02	
5.45	Кабинет врача общей практики	14,68	
5.46	Кабинет врача общей практики	42,44	
5.47	Кабинет врача общей практики	57,86	
5.48	Кабинет врача общей практики	12,84	
5.49	Кабинет врача общей практики	13,63	
5.50	Кабинет врача общей практики	20,71	
5.50.1	Шваберная	2,66	
Всего		1327,33	

Условные обозначения

Обозначение	Наименование
	Щит рабочего освещения
	Щит аварийного освещения
	Светодиодный светильник 38 Вт 4000 К L=1200 мм
	Светодиодный светильник 38 Вт с БАП 4000 К L=1200 мм
	Светодиодный светильник 36 Вт 4000 К 595 x 595
A	Светодиодный светильник 36 Вт с БАП 4000 К 595 x 595
IP54	Светодиодный светильник 30 Вт 4000 К 595 x 595
IP54	Светодиодный светильник 30 Вт с БАП 4000 К 595 x 595
	Светильник светодиодный 18 Вт 4000 К
	Светильник светодиодный 18 Вт с БАП 4000 К
IP65	Светильник светодиодный 18 Вт с БАП 4000 К IP65
	Коробка распределительная рабочего / аварийного освещения IP55
	Кабельная линия приходит с более низкой отметки или уходит на более высокую отметку
	Выключатель накладной одноклавишный / переключатель встраиваемый одноклавишный
	Ящик с понижающим трансформатором ЯТП –0,25–220/36 В

Примечание :
- Горизонтальные участки кабельных трасс в подвале, технических помещениях прокладывать открыто на лотках, одиночные кабели открыто или в ПВХ трубах на скобах;
- Распределительные стояки: кабель в шахте открыто, кабельная шахта из металлического оцинкованного короба. Узлы пересечения ограждающих строительных конструкций кабелями должны иметь предел огнестойкости не ниже требуемых пределов, установленных для этих конструкций);
- Стояки сети освещения поэтажных коридоров предусматривается в шахтах/штробах/ в ПВХ трубах;
- Проходы кабелей сквозь стены выполняются в обрезах стальных трубах с заделкой негорючим легко удаляемым материалом .

Согласовано

Взам. инв. №

Подп. и дата

Инв. № подл.

22-069492- ЭОМ

Электроснабжение оздоровительного центра по адресу : г. Санкт –Петербург, муниципальный округ Академическое, Светлановский пр., участок 49, кадастровый № 78:10:0005213:82.

Изм.	Кол.уч.	Лист	№ док.	Подп.	Дата
Разработал		Ошеко			04.25
Проверил		Черняев			04.25
Н. Контр		Западнова			04.25
ГИП		Черняев			04.25

Силовое электрооборудование и электроосвещение

Стадия	Лист	Листов
Р	31	

5- й этаж . План сети электроосвещения

ЭнергоСтройПроект

Формат А1

Условные обозначения

Обозначение	Наименование
	Технологический щит / оборудование
	Кабельная линия приходит с более низкой отметки или уходит на более высокую отметку

						22-069492-ЭОМ		
						Электроснабжение оздоровительного центра по адресу г. Санкт-Петербург, муниципальный округ Академическое, Светлановский пр., участок 49, кадастровый № 78:10:0005213:82		
Изм.	Кол.уч.	Лист	№ док.	Подп.	Дата			
Разработал		Ошеко			04.25	Силовое электрооборудование и электроосвещение	Стадия	Лист	Листов
Проверил		Чернявец			04.25		Р	32	
Н. Контр.		Западнова			04.25	Кровля. План распределительной сети	ЭнергоСтройПроект		
ГИП		Чернявец			04.25				

Согласовано

Взам. инв. №

Подп. и дата

Инв. № подл.

Формат А1

Условные обозначения

Обозначение	Наименование
	Светильник светодиодный 18 Вт с БАП 4000 К IP65
	Кабельная линия приходит с более низкой отметки или уходит на более высокую отметку

Примечание:
– Выход кабельных линий аварийного освещения на кровлю осуществляется скрыто в стене в ПВХ трубах.
– Проходы кабелей сквозь стены выполняются в обрезах стальных трубах с заделкой негорючим легко удаляемым материалом.

Изм	Кол.уч	Лист	№ док.	Подп.	Дата
Разработал		Ошеко			04.25
Проверил		Чернеев			04.25
Н. Контр.		Западнова			04.25
ГИП		Чернеев			04.25

22-069492-ЭОМ

Электроснабжение оздоровительного центра по адресу: г. Санкт-Петербург, муниципальный округ Академическое, Светлановский пр., участок 49, кадастровый № 78:10:0005213:82

Силовое электрооборудование и электроосвещение

Стадия	Лист	Листов
Р	33	

Кровля. План сети электроосвещения

ЭнергоСтройПроект

Согласовано

Взам. инв. №

Подп. и дата

Инв. № подл.

Формат А1

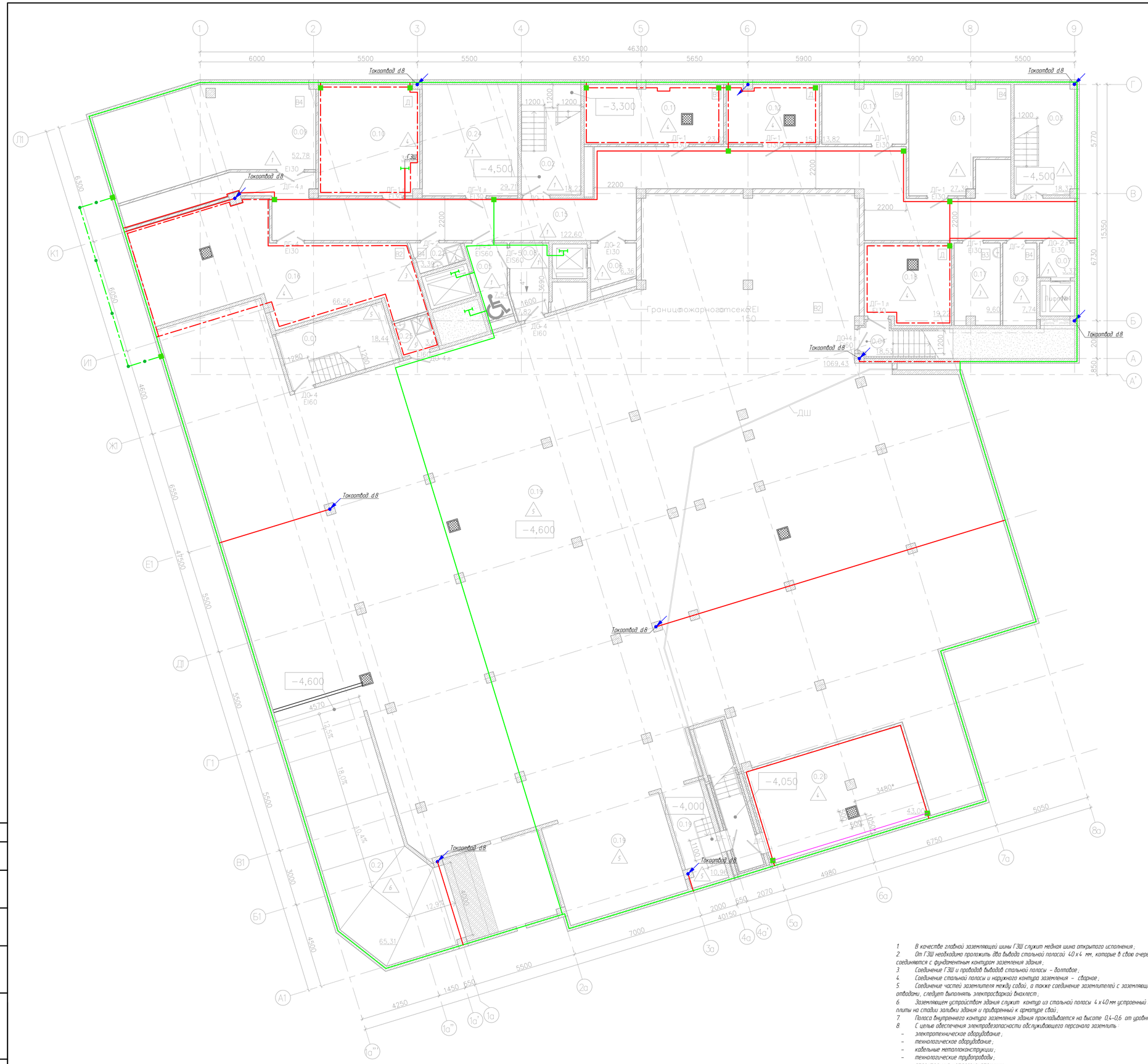

Условные обозначения

Обозначение	Наименование
	Внутренний контур заземления (полоса 40 х 4)
	Контур заземления в фундаменте / по периметру здания
	Участки соединения зажимом / сваркой
	Токоотвод

Расчет заземляющего устройства (фундаментное заземление)

Обозн.	Наименование	Ед. изм.	Значение
$\rho_{экв}$	Эквивалентное удельное сопротивление бетона: $\rho_{экв}=\rho_1*\rho_2*L/(\rho_1*(L-H)+\rho_{гор}*\rho_2*(H-t_{гор}))$, где:	Ом*м	202.70
ρ_1	удельное сопротивление бетона (максимальное)	Ом*м	1000
ρ_2	удельное сопротивление бетона (минимальное)	Ом*м	200
L	длина вертикальных колонн связанных с контуром заземления	м	18
H	толщина вертикальных частей фундамента	м	0.50
$t_{гор}$	глубина заложения заземлителя в фундаменте	м	0.2
$R_в$	Сопротив. растеканию одного верт. электрода: $R_в=\rho_{экв}/(2\pi*L)*(\ln(2*L/0.95*b)+0.5*\ln((4*t_{верт}+L)/(4*t_{верт}-L)))$, где:	Ом	13.28
b	ширина полки вертикального электрода	м	0.040
$t_{верт.}$	Средний параметр вертикального электрода	м	9.0
$R_{верт}$	Сопротивление растеканию вертикальных электродов с учетом коэффициента сезонности: $R_{верт}=R_в*k1/(N_{верт}*\eta_{и.в})$, где:	Ом	2.42
$N_{верт}$	количество вертикальных электродов (колонн) по периметру здания	шт	13
k1	коэффициент сезонности для вертикальных электродов		1.8
$\eta_{и.в}$	коэффициент использования вертикальных электродов		0.76
$R_г$	Сопротивление растеканию горизонтального электрода: $R_г=\rho_1/(2\pi*l_{гор})*(\ln(l_{гор}^2/(0.5*b_{гор}*t_{гор})))$, где:	Ом	9.55
$b_{гор}$	ширина полосы горизонтального электрода (ст. полоса 40 х 4 мм)	м	0.040
$l_{гор}$	общая длина горизонтального электрода	м	280.0
$R_{гор}$	Сопрот. растеканию горизон. электрода с учетом экранирования и коэфф. сезонности: $R_{гор}=R_г*k2/\eta_{и.г}$, где	Ом	65.11
k2	коэффициент сезонности для горизонтальных электродов		4.5
$\eta_{и.г}$	коэффициент использования горизонтальных электродов		0.66
$R_{зу}$	Общее сопротивление контура заземления: $R_{зу}=R_{верт}*R_{гор}/(R_{верт}+R_{гор})$	Ом	2.33

Расчет заземляющего устройства ТП

Обозн.	Наименование	Ед. изм.	Значение
$\rho_{экв}$	Эквивалентное удельное сопротивление грунта: $\rho_{экв}=\rho_1*\rho_2*L/(\rho_1*(L-H)+\rho_{гор}*\rho_2*(H-t_{гор}))$, где:	Ом*м	35.09
ρ_1	удельное сопротивление верхнего слоя грунта (смешанный грунт)	Ом*м	100
ρ_2	удельное сопротивление нижнего слоя грунта (глина полутвердая)	Ом*м	40
L	длина вертикального электрода	м	3
H	толщина верхнего слоя грунта	м	0.30
$t_{гор}$	глубина заложения горизонтального заземлителя	м	1.0
$R_в$	Сопротив. растеканию одного верт. электрода: $R_в=\rho_{экв}/(2\pi*L)*(\ln(2*L/0.95*b)+0.5*\ln((4*t_{верт}+L)/(4*t_{верт}-L)))$, где:	Ом	9.59
b	ширина полки вертикального электрода (ст. уголок: 50 х 50 (-5 м)	м	0.050
$t_{верт.}$	глубина до середины вертикального электрода	м	2.5
$R_{верт}$	Сопротивление растеканию вертикальных электродов с учетом коэффициента сезонности: $R_{верт}=R_в*k1/(N_{верт}*\eta_{и.в})$, где:	Ом	3.78
$N_{верт}$	количество вертикальных электродов	шт	6
k1	коэффициент сезонности для вертикальных электродов		1.8
$\eta_{и.в}$	коэффициент использования вертикальных электродов		0.76
$R_г$	Сопротивление растеканию горизонтального электрода: $R_г=\rho_1/(2\pi*l_{гор})*(\ln(l_{гор}^2/(0.5*b_{гор}*t_{гор})))$, где:	Ом	11.42
$b_{гор}$	ширина полосы горизонтального электрода (ст. полоса 40 х 4 мм)	м	0.040
$l_{гор}$	общая длина горизонтального электрода	м	12.50
$R_{гор}$	Сопрот. растеканию горизон. электрода с учетом экранирования и коэфф. сезонности: $R_{гор}=R_г*k2/\eta_{и.г}$, где	Ом	77.85
k2	коэффициент сезонности для горизонтальных электродов		4.5
$\eta_{и.г}$	коэффициент использования горизонтальных электродов		0.66
$R_{зу}$	Общее сопротивление контура заземления: $R_{зу}=R_{верт}*R_{гор}/(R_{верт}+R_{гор})$	Ом	3.61

1. В качестве главной заземляющей шины ГЗШ служит медная шина открытого исполнения;
2. От ГЗШ необходимо проложить два вывода стальной полосой 40 х 4 мм, которые в свою очередь соединяются с фундаментным контуром заземления здания;
3. Соединение ГЗШ и проводов выводов стальной полосы – болтовое;
4. Соединение стальной полосы и наружного контура заземления – сварное;
5. Соединение частей заземлителя между собой, а также соединение заземлителей с заземляющими отводами, следует выполнять электросваркой внахлест;
6. Заземляющим устройством здания служит контур из стальной полосы 4 х 40 мм уложенный в теле ж / б плиты на стадии заливки здания и приваренный к арматуре свай;
7. Полоса внутреннего контура заземления здания прокладывается на высоте 0,4–0,6 от уровня пола;
8. С целью обеспечения электробезопасности обслуживающего персонала заземлить:
   - электротехническое оборудование;
   - технологическое оборудование;
   - кабельные металлоконструкции;
   - технологические трубопроводы;
   - строительные металлоконструкции.

						22-069492- ЭОМ		
						Электроснабжение оздоровительного центра по адресу: г. Санкт-Петербург, муниципальный округ Академическое, (Светлановский пр., участок 49, кадастровый № 78:10:0005213:82		
Изм.	Кол.уч.	Лист	№ док.	Подп.	Дата			
Разработал		Ошеко			04.25	Силовое электрооборудование и электроосвещение	Стадия	Лист	Листов
Проверил		Чернеев			04.25		Р	34	
Н. Контр.		Западнова			04.25	План заземления и уравнивания потенциалов	ЭнергоСтройПроект		
ГИП		Чернеев			04.25				

Согласовано

Взам. инв. №

Подп. и дата

Инв. № подл.

Формат А1

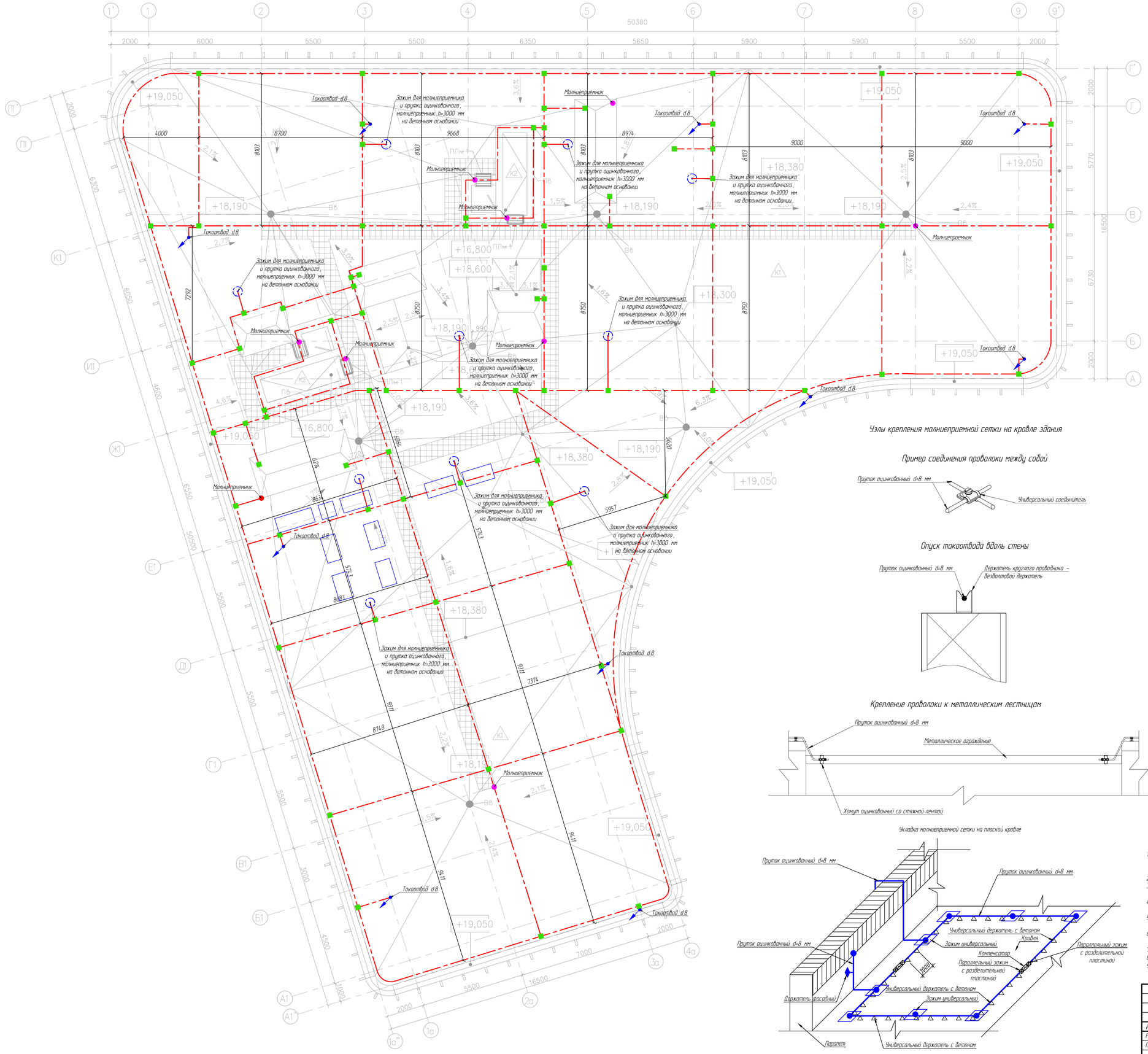

Условные обозначения

Обозначение	Наименование
	Сталь круглая, оцинкованная d=8 мм
	Участки соединения зажимом / сваркой
	Молниеприемник (выход прутка d8)
	Токоотвод
	Отдельностоящий молниеприемник

Узлы крепления молниеприемной сетки на кровле здания

Пример соединения проволоки между собой

Опуск токоотвода вдоль стены

Установка молниеприемника h=3000 мм

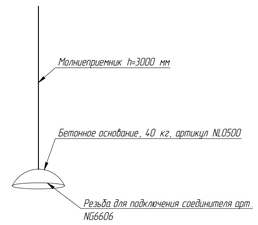

Крепление проволоки к металлическим лестницам

Укладка молниеприемной сетки на плоской кровле

1. В качестве молниеприемников предусматривается молниеприемная сетка в виде металлического прутка диаметром не менее 8 мм с шагом ячеек не более 10 х 10 м и выводы прутка d8 (Молниеприемник) на высоту 1,0-1,5 м относительно конструкции кровли;
2. Крепление проволоки по кровле выполняется держателями проводника 8 мм для плоской кровли с шагом не более 1 метр;
3. По коньку кровли, где длина проволоки превышает 20 м, устанавливаются компенсатор температурного удлинения токоотводов;
4. Узлы молниеприемной сетки (повороты, опуски к заземляющему устройству и т.п.) соединяются с помощью соединительных зажимов;
5. В качестве токоотводов используются круглые стальные токоотводы d=8. Крепление к фасадной стене осуществляется с помощью оцинкованных держателей с диделем с шурупом с шагом не более 1 м;
6. В качестве заземляющего устройства молниезащиты используется наружный контур заземления (Лист "План заземления и уравнивания потенциалов")
7. Места соединения токоотводов с полосой стальной заземляющего устройства выполнить с помощью зажимов крестообразных;
8. Места соединений уточнить по месту производства работ.
9. Допускается производить замену указанного оборудования на аналогичное / подобное другим производителям, при условии полного соответствия техническим характеристикам и параметрам.

						22-069492- ЭОМ			
						Электроснабжение оздоровительного центра по адресу: г. Санкт-Петербург, муниципальный округ Академическое, (Ветлужский пр., участок 4.9, кадастровый № 78:10:0005213:82			
Изм	Кол.уч	Лист	№ док	Подп	Дата				
Разработал		Ошеко			04.25	Силовое электрооборудование и электроосвещение	Стадия	Лист	Листов
Проверил		Черняев			04.25		Р	35	
Н. Контр.		Западнова			04.25	План молниезащиты	ЭнергоСтройПроект		
ГИП		Черняев			04.25				

Согласовано

Взам. инв. №

Подп. и дата

Инв. № подл.

Формат А1

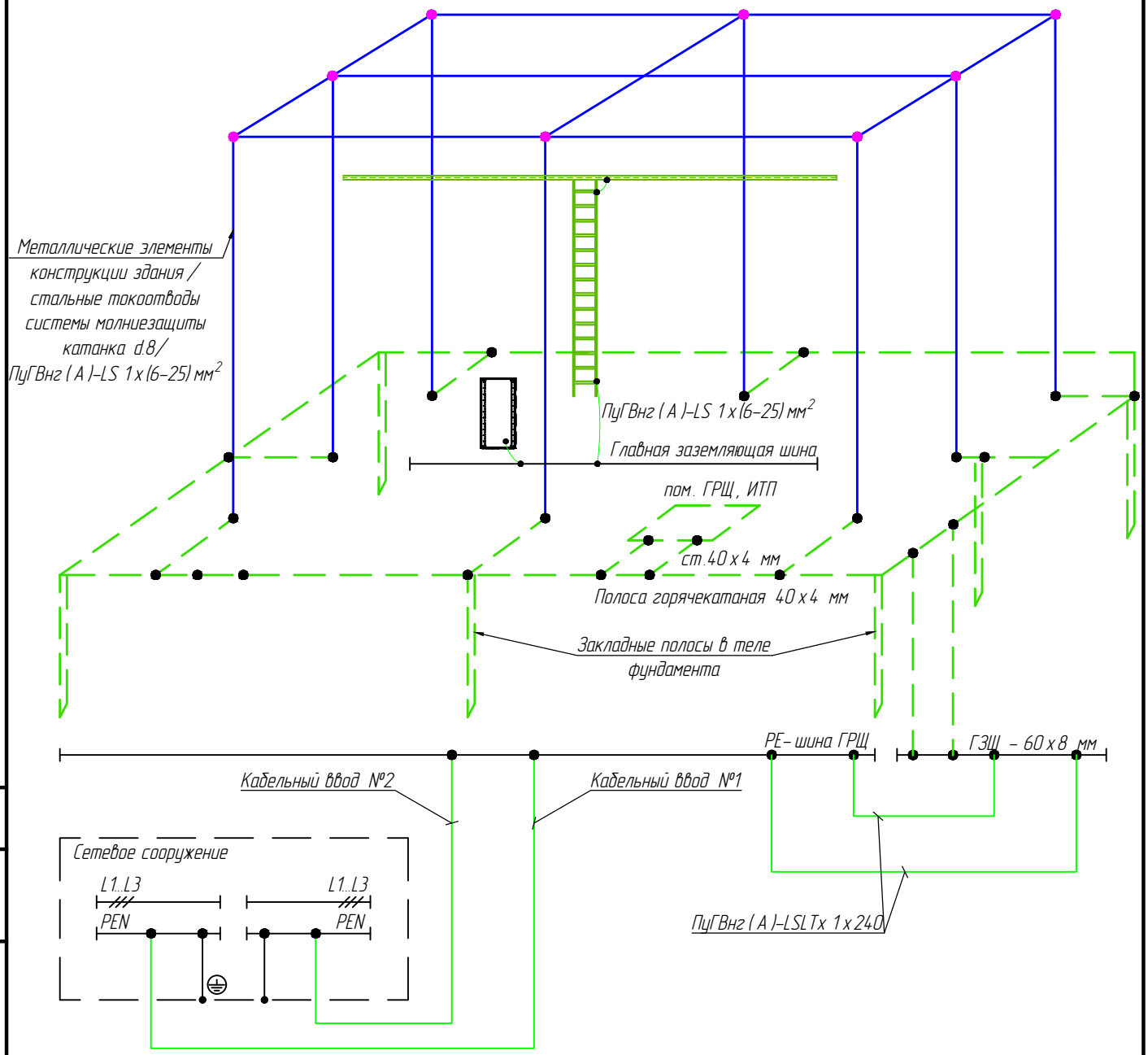

Примечание :

1. В качестве ГЗШ используется отдельная выведенная шина ;
2. Система уравнивания потенциалов соединяет между собой следующие токопроводящие части :
- защитные проводники (PEN) питающей линии ;
- металлические трубы коммуникаций, входящих в здание ;
- кабельные конструкции ;
- воздуховоды вентиляции ;
- металлические оплетки КЛ ;
- открытые и сторонние проводящие части .
3. Все металлические части электрооборудования, нормально не находящиеся под напряжением, заземлить в соответствии с ПУЭ.

Согласовано

Взам. инв. №

Подп. и дата

Инв. № подл.

Изм.	Кол. уч.	Лист	№ док.	Подп.	Дата
Разработал		Ошека			04.25
Проверил		Черняев			04.25
Н. Контр		Западнова			04.25
ГИП		Черняев			04.25

22-069492- ЭОМ

Электроснабжение оздоровительного центра по адресу : г. Санкт -Петербург, муниципальный округ Академическое, Светлановский пр., участок 49, кадастровый № 78:10:0005213:82.

Силовое электрооборудование и электроосвещение

Стадия	Лист	Листов
Р	36	

Схема уравнивания потенциалов

ЭнергоСтройПроект

Формат А4

Обозначение кабеля, провода	Трасса		Участок трассы кабеля, провода	Кабель, провод					
				по проекту			проложен		
	Начало	Конец		Марка	Кол., число и сечение жил	Длина, м	Марка	Кол., число и сечение жил	Длина, м
			Трансформаторная подстанция						
Л1	РУ-0,4 ТП Т1	ГРЩ ввод1	В кабельном лотке для силовых кабелей	АВВГнг(А)-LSLTx	4х4х(240)	120			
Л2	РУ-0,4 ТП Т2	ГРЩ ввод2	В кабельном лотке для силовых кабелей	АВВГнг(А)-LSLTx	4х4х(240)	120			
			Главный распределительный щит						
			Распределительная панель №1						
М-ЩС1.1	ГРЩ, QF1.1	Щит силовой ЩС-1.1 1й этаж	В кабельном лотке для силовых кабелей, по стояку в лестничном лотке	АВВГнг(А)-LSLTx	5х95	40			
М-ЩС2.1	ГРЩ, QF1.2	Щит силовой ЩС-2.1 2й этаж	В кабельном лотке для силовых кабелей, по стояку в лестничном лотке	АВВГнг(А)-LSLTx	5х95	45			
М-ЩС3.1	ГРЩ, QF1.3	Щит силовой ЩС-3.1 3й этаж	В кабельном лотке для силовых кабелей, по стояку в лестничном лотке	АВВГнг(А)-LSLTx	5х120	50			
М-ВРУ-П	ГРЩ, QF1.4	ВРУ-П	В кабельном лотке для силовых кабелей в пом. ГРЩ	ВВГнг(А)-LSLTx	5х6	15			
М-Об	ГРЩ, QF1.5	Коробки обогрева воронок 5й этаж	В кабельном лотке для силовых кабелей, по стояку в лестничном лотке, в ПВХ-трубе	ВВГнг(А)-LSLTx	3х2,5	250			
М-ЩК2	ГРЩ, QF1.6	Щит кондиционирования ЩК-2 5-й этаж	В кабельном лотке для силовых кабелей, по стояку в лестничном лотке	АВВГнг(А)-LSLTx	5х95	60			
нУКРМ1-1	ГРЩ, QF1.7	УКРМ1 пом. ГРЩ	В кабельном лотке для силовых кабелей в пом. ГРЩ	АВВГнг(А)-LSLTx	5х95	12,5			
нУКРМ1-2	Трансформатор тока 1 секции 1ТТ7	УКРМ1 пом. ГРЩ	В кабельном лотке для силовых кабелей в пом. ГРЩ	ВВГнг(А)-LSLTx	3х1,5	15			
			Распределительная панель №2						
М-ЩС 4.1	ГРЩ, QF2.1	Щит силовой ЩС-4.1 4й этаж	В кабельном лотке для силовых кабелей, по стояку в лестничном лотке	АВВГнг(А)-LSLTx	5х120	55			
М-ЩС 5.1	ГРЩ, QF2.2	Щит силовой ЩС-5.1 5й этаж	В кабельном лотке для силовых кабелей, по стояку в лестничном лотке	АВВГнг(А)-LSLTx	5х95	60			
М-ЩС 5.2	ГРЩ, QF2.3	Щит силовой ЩС-5.2 5й этаж	В кабельном лотке для силовых кабелей, по стояку в лестничном лотке	АВВГнг(А)-LSLTx	5х95	60			
М-ЩРО	ГРЩ, QF2.4	Щит рабочего освещения пом. ГРЩ	В кабельном лотке для силовых кабелей в пом. ГРЩ	ВВГнг(А)-LSLTx	5х6	15			
Об.Т1	ГРЩ, QF2.5	Розетка конвектора	В кабельном лотке для силовых кабелей, в ПВХ трубе	ВВГнг(А)-LSLTx	3х2,5	15			
М-ЩНО	ГРЩ, QF2.6	Щит наружного освещения пом. ГРЩ	В кабельном лотке для силовых кабелей в пом. ГРЩ	ВВГнг(А)-LSLTx	5х4	15			
ЯТП.П	ГРЩ, QF2.7	ЯТП в пом. 0.11, 0.12, 0.13, 0.14, 0.16	В кабельном лотке для силовых кабелей, в ПВХ трубе	ВВГнг(А)-LSLTx	3х2,5	150			

Взам. инв. №

Подп. и дата

Инв. № подл.

22-069492-ЭОМ.КЖ

Электроснабжение оздоровительного центра по адресу: г. Санкт-Петербург, муниципальный округ Академическое, Светлановский пр., участок 49, кадастровый № 78:10:0005213:82.

Изм.	Кол.уч	Лист	№ док.	Подп.	Дата		Стадия	Лист	Листов
Разраб.		Ошеко			04.25	Электроснабжение	Р	1.1	11
Провер.		Черняев			04.25				
Н. контр.		Западнова			04.25	Кабельный журнал	ЭнергоСтройПроект		

Обозначение кабеля, провода	Трасса		Участок трассы кабеля, провода	Кабель, провод					
				по проекту			проложен		
	Начало	Конец		Марка	Кол., число и сечение жил	Длина, м	Марка	Кол., число и сечение жил	Длина, м
Др1-т	ГРЩ, QF2.8	Розетка в пом. 0.11, 0.13, 0.14, 0.16	В кабельном лотке для силовых кабелей, в ПВХ трубе	ВВГнг(А)-LSLTx	3х2,5	165			
КНС.1	ГРЩ, QF2.9	Розетка в пом. 0.17, 0.22	В кабельном лотке для силовых кабелей, в ПВХ трубе	ВВГнг(А)-LSLTx	3х2,5	150			
М-ЩК1	ГРЩ, QF2.10	Щит кондиционирования ЩК-1 5-й этаж	В кабельном лотке для силовых кабелей, по стояку в лестничном лотке	АВВГнг(А)-LSLTx	5х95	60			
нУКРМ2-1	ГРЩ, QF2.11	УКРМ2 пом. ГРЩ	В кабельном лотке для силовых кабелей в пом. ГРЩ	АВВГнг(А)-LSLTx	5х95	12,5			
нУКРМ2-2	Трансформатор тока 2 секции 1ТТ7	УКРМ2 пом. ГРЩ	В кабельном лотке для силовых кабелей в пом. ГРЩ	ВВГнг(А)-LSLTx	3х1,5	15			
			Панель АВР						
А-ЩДС	ГРЩ, QF3.1	Щит диспетчеризации пом. 1.15	В кабельном лотке для силовых кабелей, в ПВХ трубе	ВВГнг(А)-LSLTx	5х4	60			
нЩИТП1	ГРЩ, QF3.2	Щит ЩИТП1 пом.0.20	В кабельном лотке для силовых кабелей, в ПВХ трубе	ВВГнг(А)-LSLTx	5х4	100			
нЩИТП2	ГРЩ, QF3.3	Щит ЩИТП2 пом.0.20	В кабельном лотке для силовых кабелей, в ПВХ трубе	ВВГнг(А)-LSLTx	5х4	100			
А-Л2	ГРЩ, QF3.4	Щит управления лифтом ЩУЛ2 5й этаж	В кабельном лотке для силовых кабелей, в ПВХ трубе	ВВГнг(А)-LSLTx	5х10	85			
А-Л3	ГРЩ, QF3.5	Щит управления лифтом ЩУЛ3 5й этаж	В кабельном лотке для силовых кабелей, в ПВХ трубе	ВВГнг(А)-LSLTx	5х10	80			
А-Л4	ГРЩ, QF3.6	Щит управления лифтом ЩУЛ4 2й этаж	В кабельном лотке для силовых кабелей, в ПВХ трубе	ВВГнг(А)-LSLTx	5х10	100			
М-ЩВ	ГРЩ, QF3.7	Щит ЩВ пом. ГРЩ	В кабельном лотке для силовых кабелей, в ПВХ трубе	ВВГнг(А)-LSLTx	5х10	15			
М-НПД	ГРЩ, QF3.8	Насосы повышения давления пом.0.12	В кабельном лотке для силовых кабелей, в ПВХ трубе	ВВГнг(А)-LSLTx	5х4	50			
А-ЩТВ	ГРЩ, QF3.9	Щит ЩТВ-1 (СКПТ) пом. 5.04	В кабельном лотке для силовых кабелей, в ПВХ трубе	ВВГнг(А)-LSLTx	3х1,5	70			
А-СОС	ГРЩ, QF3.10	Розетка (СОС) ИВЭПР (ОС) пом. 1.15	В кабельном лотке для силовых кабелей, в ПВХ трубе	ВВГнг(А)-LSLTx	3х2,5	60			
А-ЩРД	ГРЩ, QF3.11	Розетка (ДК) ЩРД-1 пом. 1.04	В кабельном лотке для силовых кабелей, в ПВХ трубе	ВВГнг(А)-LSLTx	3х2,5	60			
А-ЩПСС1	ГРЩ, QF3.12	Розетка (ДК) ЩПСС-1 пом.1.04	В кабельном лотке для силовых кабелей, в ПВХ трубе	ВВГнг(А)-LSLTx	3х2,5	60			
А-ДК.ПД	ГРЩ, QF3.13	Розетка Пульт диспетчера пом.1.15	В кабельном лотке для силовых кабелей, в ПВХ трубе	ВВГнг(А)-LSLTx	3х1,5	60			
А-ТШС	ГРЩ, QF3.14	Розетка ТШС ИБП пом.1.15	В кабельном лотке для силовых кабелей, в ПВХ трубе	ВВГнг(А)-LSLTx	3х2,5	60			
А-ТШР	ГРЩ, QF3.15	Розетка ТШР ИБП пом.1.15	В кабельном лотке для силовых кабелей, в ПВХ трубе	ВВГнг(А)-LSLTx	3х2,5	60			
А-ТШ-СОТ	ГРЩ, QF3.16	Розетка ТШ-СОТ пом.1.15	В кабельном лотке для силовых кабелей, в ПВХ трубе	ВВГнг(А)-LSLTx	3х2,5	60			
			Панель ПЭСП3 рабочая секция						
АО.КП	ГРЩ, QF4.1	Коробки и светильники коридора подвала	В кабельном лотке ОКЛ, в ПВХ трубе	ВВГнг(А)-FRLSLTx	3х1,5	200			
АО.ТП	ГРЩ, QF4.2	Коробки и светильники тех. пом. подвала	В кабельном лотке ОКЛ, в ПВХ трубе	ВВГнг(А)-FRLSLTx	3х1,5	200			
АО.Птп	ГРЩ, QF4.3	Коробки и освещение тех. пом. паркинга	В кабельном лотке ОКЛ, в ПВХ трубе	ВВГнг(А)-FRLSLTx	3х1,5	100			

Взам. инв. №

Подп. и дата

Инв. № подл.

Обозначение кабеля, провода	Трасса		Участок трассы кабеля, провода	Кабель, провод					
				по проекту			проложен		
	Начало	Конец		Марка	Кол., число и сечение жил	Длина, м	Марка	Кол., число и сечение жил	Длина, м
АО.П	ГРЩ, QF4.4	Коробки и освещение паркинга	В кабельном лотке ОКЛ, в ПВХ трубе	ВВГнг(А)-FRLSLTx	3х1,5	200			
ЩАО	ГРЩ, QF4.5	ЩАО1 1 этаж	В кабельном лотке ОКЛ, по стояку в лестничном лотке ОКЛ, в ПВХ трубе	ВВГнг(А)-FRLSLTx	5х10	40			
ЩАО	ЩАО1 1 этаж	ЩАО2 2 этаж	В кабельном лотке ОКЛ, по стояку в лестничном лотке ОКЛ, в ПВХ трубе	ВВГнг(А)-FRLSLTx	5х10	10			
ЩАО	ЩАО2 2 этаж	ЩАО3 3 этаж	В кабельном лотке ОКЛ, по стояку в лестничном лотке ОКЛ, в ПВХ трубе	ВВГнг(А)-FRLSLTx	5х10	10			
ЩАО	ЩАО3 3 этаж	ЩАО4 4 этаж	В кабельном лотке ОКЛ, по стояку в лестничном лотке ОКЛ, в ПВХ трубе	ВВГнг(А)-FRLSLTx	5х10	10			
ЩАО	ЩАО4 4 этаж	ЩАО5 5 этаж	В кабельном лотке ОКЛ, по стояку в лестничном лотке ОКЛ, в ПВХ трубе	ВВГнг(А)-FRLSLTx	5х10	10			
АО.ЛК1	ГРЩ, QF4.6	Коробки и светильники аварийного освещения ЛК1	В кабельном лотке ОКЛ, по стояку в лестничном лотке ОКЛ, в ПВХ трубе	ВВГнг(А)-FRLSLTx	3х1,5	250			
АО.ЛК2	ГРЩ, QF4.7	Коробки и светильники аварийного освещения ЛК2	В кабельном лотке ОКЛ, по стояку в лестничном лотке ОКЛ, в ПВХ трубе	ВВГнг(А)-FRLSLTx	3х1,5	250			
АО.ЛК3	ГРЩ, QF4.8	Коробки и светильники аварийного освещения ЛК3	В кабельном лотке ОКЛ, по стояку в лестничном лотке ОКЛ, в ПВХ трубе	ВВГнг(А)-FRLSLTx	3х1,5	100			
АО.ЛК4	ГРЩ, QF4.9	Коробки и светильники аварийного освещения ЛК4	В кабельном лотке ОКЛ, по стояку в лестничном лотке ОКЛ, в ПВХ трубе	ВВГнг(А)-FRLSLTx	3х1,5	100			
АО.ЛК5	ГРЩ, QF4.10	Коробки и светильники аварийного освещения ЛК5	В кабельном лотке ОКЛ, по стояку в лестничном лотке ОКЛ, в ПВХ трубе	ВВГнг(А)-FRLSLTx	3х1,5	250			
АО.ЛХ1	ГРЩ, QF4.11	Коробки и светильники аварийного освещения ЛХ1	В кабельном лотке ОКЛ, по стояку в лестничном лотке ОКЛ, в ПВХ трубе	ВВГнг(А)-FRLSLTx	3х1,5	200			
АО.ЛХ4	ГРЩ, QF4.12	Коробки и светильники аварийного освещения ЛХ4	В кабельном лотке ОКЛ, по стояку в лестничном лотке ОКЛ, в ПВХ трубе	ВВГнг(А)-FRLSLTx	3х1,5	100			
АО.ВХ1	ГРЩ, QF4.13	Коробки и светильники аварийного освещения Вых.	В кабельном лотке ОКЛ, по стояку в лестничном лотке ОКЛ, в ПВХ трубе	ВВГнг(А)-FRLSLTx	3х1,5	250			
П-Л1	ГРЩ, QF4.14	Щит управления лифтом ЩУЛ1 5й этаж	В кабельном лотке ОКЛ, по стояку в лестничном лотке ОКЛ, в ПВХ трубе	ВВГнг(А)-FRLSLTx	5х10	80			
АППЗ	ГРЩ, QF4.15	Розетка (АППЗ) ИВЭПР, ЦПИУ пом.1.15	В кабельном лотке ОКЛ, по стояку в лестничном лотке ОКЛ, в ПВХ трубе	ВВГнг(А)-FRLSLTx	3х2,5	70			
ОЗКО	ГРЩ, QF4.16	Коробки и клапана ОЗК-0 подвал	В кабельном лотке ОКЛ, в ПВХ трубе	ВВГнг(А)-FRLSLTx	3х1,5	300			
ОЗК1	ГРЩ, QF4.17	Коробки клапана ОЗК-1 1 этаж	В кабельном лотке ОКЛ, по стояку в лестничном лотке ОКЛ, в ПВХ трубе	ВВГнг(А)-FRLSLTx	3х1,5	300			
ОЗК2	ГРЩ, QF4.18	Коробки клапана ОЗК-2 2 этаж	В кабельном лотке ОКЛ, по стояку в лестничном лотке ОКЛ, в ПВХ трубе	ВВГнг(А)-FRLSLTx	3х1,5	300			
ОЗК3	ГРЩ, QF4.19	Коробки клапана ОЗК-3 3 этаж	В кабельном лотке ОКЛ, по стояку в лестничном лотке ОКЛ, в ПВХ трубе	ВВГнг(А)-FRLSLTx	3х1,5	300			
ОЗК4	ГРЩ, QF4.20	Коробки клапана ОЗК-4 4 этаж	В кабельном лотке ОКЛ, по стояку в лестничном лотке ОКЛ, в ПВХ трубе	ВВГнг(А)-FRLSLTx	3х1,5	300			
ОЗК5	ГРЩ, QF4.21	Коробки клапана ОЗК-5 5 этаж	В кабельном лотке ОКЛ, по стояку в лестничном лотке ОКЛ, в ПВХ трубе	ВВГнг(А)-FRLSLTx	3х1,5	300			
нСОУЭ	ГРЩ, QF4.22	ТШ-СОУЭ пом.1.15	В кабельном лотке ОКЛ, по стояку в лестничном лотке ОКЛ, в ПВХ трубе	ВВГнг(А)-FRLSLTx	3х2,5	70			
А-СКТСО	ГРЩ, QF4.23	СКТСО пом. 1.15	В кабельном лотке ОКЛ, по стояку в лестничном лотке ОКЛ, в ПВХ трубе	ВВГнг(А)-FRLSLTx	3х2,5	70			
			Панель ПЭСПЗ пожарная секция						
П-ШУВД1	ГРЩ, QF5.1	Щит ШУВД1 (АОВ2) пом. ГРЩ	В кабельном лотке ОКЛ	ВВГнг(А)-FRLSLTx	5х10	20			

Взам. инв. №

Подп. и дата

Инв. № подл.

Обозначение кабеля, провода	Трасса		Участок трассы кабеля, провода	Кабель, провод					
				по проекту			проложен		
	Начало	Конец		Марка	Кол., число и сечение жил	Длина, м	Марка	Кол., число и сечение жил	Длина, м
П-ШУВД2	ГРЩ, QF5.2	Щит ШУВД2 (АОВ2) пом. ГРЩ	В кабельном лотке ОКЛ	ВВГнг(А)-FRLSLTx	5х4	20			
П-ШУВД3	ГРЩ, QF5.3	Щит ШУВД3 (АОВ2) пом. ГРЩ	В кабельном лотке ОКЛ	ВВГнг(А)-FRLSLTx	5х4	20			
П-ЩУПД1	ГРЩ, QF5.4	Щит ЩУПД1 (АОВ2) пом. ГРЩ	В кабельном лотке ОКЛ	ВВГнг(А)-FRLSLTx	5х4	20			
П-ЩУПД2	ГРЩ, QF5.5	Щит ЩУПД2 (АОВ2) пом. ГРЩ	В кабельном лотке ОКЛ	ВВГнг(А)-FRLSLTx	5х4	20			
П-ЩУПД3	ГРЩ, QF5.6	Щит ЩУПД3 (АОВ2) пом. ГРЩ	В кабельном лотке ОКЛ	ВВГнг(А)-FRLSLTx	5х4	20			
П-ЩУПД4	ГРЩ, QF5.7	Щит ЩУПД4 (АОВ2) пом. ГРЩ	В кабельном лотке ОКЛ	ВВГнг(А)-FRLSLTx	5х4	20			
П-ЩУПД-FR	ГРЩ, QF5.8	Щит ЩУПД-FR (АОВ2) пом. ГРЩ	В кабельном лотке ОКЛ	ВВГнг(А)-FRLSLTx	5х10	20			
П-ЩУПД5	ГРЩ, QF5.9	Щит ЩУПД5 (АОВ2) пом. ГРЩ	В кабельном лотке ОКЛ	ВВГнг(А)-FRLSLTx	5х4	20			
П-ЩУПД6	ГРЩ, QF5.10	Щит ЩУПД6 (АОВ2) пом. ГРЩ	В кабельном лотке ОКЛ	ВВГнг(А)-FRLSLTx	5х4	20			
П-ЩУПД7	ГРЩ, QF5.11	Щит ЩУПД7 (АОВ2) пом. ГРЩ	В кабельном лотке ОКЛ	ВВГнг(А)-FRLSLTx	5х4	20			
П-ЩУПД8	ГРЩ, QF5.12	Щит ЩУПД8 (АОВ2) пом. ГРЩ	В кабельном лотке ОКЛ	ВВГнг(А)-FRLSLTx	5х4	20			
П-ШАУ	ГРЩ, QF5.13	Щит ШАУ (АУПТ) пом. 0.18	В кабельном лотке ОКЛ, в ПВХ трубе	ВВГнг(А)-FRLSLTx	3х2,5	60			
П-ШУН-1	ГРЩ, QF5.14	Щит ШУН (АУПТ) пом. 0.18	В кабельном лотке ОКЛ, в ПВХ трубе	ВВГнг(А)-FRLSLTx	5х16	60			
П-ШУН-2	ГРЩ, QF5.15	Щит ШУН (АУПТ) пом. 0.18	В кабельном лотке ОКЛ, в ПВХ трубе	ВВГнг(А)-FRLSLTx	5х16	60			
П-ШУН-3	ГРЩ, QF5.16	Щит ШУН (АУПТ) пом. 0.18	В кабельном лотке ОКЛ, в ПВХ трубе	ВВГнг(А)-FRLSLTx	3х2,5	60			
П-Р13	ГРЩ, QF5.17	Розетка в ГРЩ		ВВГнг(А)-FRLSLTx	3х2,5				
			Щит силовой ЩС-1.1 (1 этаж)						
нЩС 1.1-1	ЩС1.1 QF1	Щит офиса врача ЩА 1.1 (пом. 1.06)	В кабельном лотке для силовых кабелей, в ПВХ трубе	ВВГнг(А)-LSLTx	5х6	30			
нЩС 1.1-2	ЩС1.1 QF2	Щит офиса врача ЩА 1.2 (пом. 1.07)	В кабельном лотке для силовых кабелей, в ПВХ трубе	ВВГнг(А)-LSLTx	5х6	15			
нЩС 1.1-3	ЩС1.1 QF3	Щит офиса врача ЩА 1.3 (пом. 1.08)	В кабельном лотке для силовых кабелей, в ПВХ трубе	ВВГнг(А)-LSLTx	5х6	15			
нЩС 1.1-4	ЩС1.1 QF4	Щит офиса врача ЩА 1.4 (пом. 1.09)	В кабельном лотке для силовых кабелей, в ПВХ трубе	ВВГнг(А)-LSLTx	5х6	30			
нЩС 1.1-5	ЩС1.1 QF5	Щит офиса врача ЩА 1.5 (пом. 1.10)	В кабельном лотке для силовых кабелей, в ПВХ трубе	ВВГнг(А)-LSLTx	5х6	40			
нЩС 1.1-6	ЩС1.1 QF6	Щит офиса врача ЩА 1.6 (пом. 1.11)	В кабельном лотке для силовых кабелей, в ПВХ трубе	ВВГнг(А)-LSLTx	5х6	40			
нЩС 1.1-7	ЩС1.1 QF7	Щит офиса врача ЩА 1.7 (пом. 1.12)	В кабельном лотке для силовых кабелей, в ПВХ трубе	ВВГнг(А)-LSLTx	5х6	35			
нЩС 1.1-8	ЩС1.1 QF8	Розетка уборочной техники	В кабельном лотке для силовых кабелей, в ПВХ трубе	ВВГнг(А)-LSLTx	3х2,5	60			
нЩС 1.1-9	ЩС1.1 QF9	Розетки рукосушителей	В кабельном лотке для силовых кабелей, в ПВХ трубе	ВВГнг(А)-LSLTx	3х2,5	60			

Взам. инв. №

Подп. и дата

Инв. № подл.

Обозначение кабеля, провода	Трасса		Участок трассы кабеля, провода	Кабель, провод					
				по проекту			проложен		
	Начало	Конец		Марка	Кол., число и сечение жил	Длина, м	Марка	Кол., число и сечение жил	Длина, м
нЩС 1.1-10	ЩС1.1 QF10	Розетки рукосушителей	В кабельном лотке для силовых кабелей, в ПВХ трубе	ВВГнг(А)-LSLTx	3х2,5	60			
нЩС 1.1-11	ЩС1.1 QF11	Коробки и светильники вспомог. Помещ. 1 этажа	В кабельном лотке для силовых кабелей, в ПВХ трубе	ВВГнг(А)-LSLTx	3х1,5	50			
			Щит силовой ЩС-2.1 (2 этаж)						
нЩС 2.1-1	ЩС2.1 QF1	Щит офиса врача ЩА 2.1 (пом. 2.08)	В кабельном лотке для силовых кабелей, в ПВХ трубе	ВВГнг(А)-LSLTx	5х6	35			
нЩС 2.1-2	ЩС2.1 QF2	Щит офиса врача ЩА 2.2 (пом. 2.09)	В кабельном лотке для силовых кабелей, в ПВХ трубе	ВВГнг(А)-LSLTx	5х6	20			
нЩС 2.1-3	ЩС2.1 QF3	Щит офиса врача ЩА 2.3 (пом. 2.06)	В кабельном лотке для силовых кабелей, в ПВХ трубе	ВВГнг(А)-LSLTx	5х6	20			
нЩС 2.1-4	ЩС2.1 QF4	Щит офиса врача ЩА 2.4 (пом. 2.10)	В кабельном лотке для силовых кабелей, в ПВХ трубе	ВВГнг(А)-LSLTx	5х6	20			
нЩС 2.1-5	ЩС2.1 QF5	Щит офиса врача ЩА 2.5 (пом. 2.11)	В кабельном лотке для силовых кабелей, в ПВХ трубе	ВВГнг(А)-LSLTx	5х6	25			
нЩС 2.1-6	ЩС2.1 QF6	Щит офиса врача ЩА 2.6 (пом. 2.12)	В кабельном лотке для силовых кабелей, в ПВХ трубе	ВВГнг(А)-LSLTx	5х6	20			
нЩС 2.1-7	ЩС2.1 QF7	Щит офиса врача ЩА 2.7 (пом. 2.13)	В кабельном лотке для силовых кабелей, в ПВХ трубе	ВВГнг(А)-LSLTx	5х6	40			
нЩС 2.1-8	ЩС2.1 QF8	Щит офиса врача ЩА 2.8 (пом. 2.14)	В кабельном лотке для силовых кабелей, в ПВХ трубе	ВВГнг(А)-LSLTx	5х6	40			
нЩС 2.1-9	ЩС2.1 QF9	Щит офиса врача ЩА 2.9 (пом. 2.07)	В кабельном лотке для силовых кабелей, в ПВХ трубе	ВВГнг(А)-LSLTx	5х6	40			
нЩС 2.1-10	ЩС2.1 QF10	Розетка уборочной техники	В кабельном лотке для силовых кабелей, в ПВХ трубе	ВВГнг(А)-LSLTx	3х2,5	60			
нЩС 2.1-11	ЩС2.1 QF11	Розетки рукосушителей	В кабельном лотке для силовых кабелей, в ПВХ трубе	ВВГнг(А)-LSLTx	3х2,5	60			
нЩС 2.1-12	ЩС2.1 QF12	Розетки рукосушителей	В кабельном лотке для силовых кабелей, в ПВХ трубе	ВВГнг(А)-LSLTx	3х2,5	60			
нЩС 2.1-13	ЩС2.1 QF13	Коробки и светильники вспомог. Помещ. 2 этажа	В кабельном лотке для силовых кабелей, в ПВХ трубе	ВВГнг(А)-LSLTx	3х1,5	50			
			Щит силовой ЩС-3.1 (3 этаж)						
нЩС 3.1-1	ЩС3.1 QF1	Щит офиса врача ЩА 3.1 (пом. 3.06)	В кабельном лотке для силовых кабелей, в ПВХ трубе	ВВГнг(А)-LSLTx	5х6	40			
нЩС 3.1-2	ЩС3.1 QF2	Щит офиса врача ЩА 3.2 (пом. 3.07)	В кабельном лотке для силовых кабелей, в ПВХ трубе	ВВГнг(А)-LSLTx	5х6	20			
нЩС 3.1-3	ЩС3.1 QF3	Щит офиса врача ЩА 3.3 (пом. 3.08)	В кабельном лотке для силовых кабелей, в ПВХ трубе	ВВГнг(А)-LSLTx	5х10	20			
нЩС 3.1-4	ЩС3.1 QF4	Щит офиса врача ЩА 3.4 (пом. 3.10)	В кабельном лотке для силовых кабелей, в ПВХ трубе	ВВГнг(А)-LSLTx	5х6	20			
нЩС 3.1-5	ЩС3.1 QF5	Щит офиса врача ЩА 3.5 (пом. 3.19)	В кабельном лотке для силовых кабелей, в ПВХ трубе	ВВГнг(А)-LSLTx	5х6	20			
нЩС 3.1-6	ЩС3.1 QF6	Щит офиса врача ЩА 3.6 (пом. 3.18)	В кабельном лотке для силовых кабелей, в ПВХ трубе	ВВГнг(А)-LSLTx	5х6	20			
нЩС 3.1-7	ЩС3.1 QF7	Щит офиса врача ЩА 3.7 (пом. 3.20)	В кабельном лотке для силовых кабелей, в ПВХ трубе	ВВГнг(А)-LSLTx	5х6	25			
нЩС 3.1-8	ЩС3.1 QF8	Щит офиса врача ЩА 3.8 (пом. 3.11)	В кабельном лотке для силовых кабелей, в ПВХ трубе	ВВГнг(А)-LSLTx	5х25	55			
нЩС 3.1-9	ЩС3.1 QF9	Розетка уборочной техники	В кабельном лотке для силовых кабелей, в ПВХ трубе	ВВГнг(А)-LSLTx	3х2,5	60			

Обозначение кабеля, провода	Трасса		Участок трассы кабеля, провода	Кабель, провод					
				по проекту			проложен		
	Начало	Конец		Марка	Кол., число и сечение жил	Длина, м	Марка	Кол., число и сечение жил	Длина, м
нЩС 3.1-10	ЩС3.1 QF10	Розетки рукосушителей	В кабельном лотке для силовых кабелей, в ПВХ трубе	ВВГнг(А)-LSLTx	3х2,5	60			
нЩС 3.1-11	ЩС3.1 QF11	Розетки рукосушителей	В кабельном лотке для силовых кабелей, в ПВХ трубе	ВВГнг(А)-LSLTx	3х2,5	60			
нЩС 3.1-12	ЩС3.1 QF12	Коробки и светильники вспомог. Помещ. 3 этажа	В кабельном лотке для силовых кабелей, в ПВХ трубе	ВВГнг(А)-LSLTx	3х1,5	50			
нЩС 3.1-13	ЩС3.1 QF13	Щит рабочего освещения (пом. 3.11)	В кабельном лотке для силовых кабелей, в ПВХ трубе	ВВГнг(А)-LSLTx	5х6	55			
			Щит силовой ЩС-4.1 (4 этаж)						
нЩС 4.1-1	ЩС4.1 QF1	Щит офиса врача ЩА 4.1 (пом. 4.07)	В кабельном лотке для силовых кабелей, в ПВХ трубе	ВВГнг(А)-LSLTx	5х6	40			
нЩС 4.1-2	ЩС4.1 QF2	Щит офиса врача ЩА 4.2 (пом. 4.08)	В кабельном лотке для силовых кабелей, в ПВХ трубе	ВВГнг(А)-LSLTx	5х6	20			
нЩС 4.1-3	ЩС4.1 QF3	Щит офиса врача ЩА 4.3 (пом. 4.05)	В кабельном лотке для силовых кабелей, в ПВХ трубе	ВВГнг(А)-LSLTx	5х6	20			
нЩС 4.1-4	ЩС4.1 QF4	Щит офиса врача ЩА 4.4 (пом. 4.09)	В кабельном лотке для силовых кабелей, в ПВХ трубе	ВВГнг(А)-LSLTx	5х6	25			
нЩС 4.1-5	ЩС4.1 QF5	Щит офиса врача ЩА 4.5 (пом. 4.10)	В кабельном лотке для силовых кабелей, в ПВХ трубе	ВВГнг(А)-LSLTx	5х6	20			
нЩС 4.1-6	ЩС4.1 QF6	Щит офиса врача ЩА 4.6 (пом. 4.11)	В кабельном лотке для силовых кабелей, в ПВХ трубе	ВВГнг(А)-LSLTx	5х6	20			
нЩС 4.1-7	ЩС4.1 QF7	Щит офиса врача ЩА 4.7 (пом. 4.20)	В кабельном лотке для силовых кабелей, в ПВХ трубе	ВВГнг(А)-LSLTx	5х25	40			
нЩС 4.1-8	ЩС4.1 QF8	Щит офиса врача ЩА 4.8 (пом. 4.13)	В кабельном лотке для силовых кабелей, в ПВХ трубе	ВВГнг(А)-LSLTx	5х6	40			
нЩС 4.1-9	ЩС4.1 QF9	Щит офиса врача ЩА 4.9 (пом. 4.06)	В кабельном лотке для силовых кабелей, в ПВХ трубе	ВВГнг(А)-LSLTx	5х6	40			
нЩС 4.1-10	ЩС4.1 QF10	Розетка уборочной техники	В кабельном лотке для силовых кабелей, в ПВХ трубе	ВВГнг(А)-LSLTx	3х2,5	60			
нЩС 4.1-11	ЩС4.1 QF11	Розетки рукосушителей	В кабельном лотке для силовых кабелей, в ПВХ трубе	ВВГнг(А)-LSLTx	3х2,5	60			
нЩС 4.1-12	ЩС4.1 QF12	Розетки рукосушителей	В кабельном лотке для силовых кабелей, в ПВХ трубе	ВВГнг(А)-LSLTx	3х2,5	60			
нЩС 4.1-13	ЩС4.1 QF13	Коробки и светильники вспомог. Помещ. 4 этажа	В кабельном лотке для силовых кабелей, в ПВХ трубе	ВВГнг(А)-LSLTx	3х1,5	50			
			Щит силовой ЩС-5.1 (5 этаж)						
нЩС 5.1-1	ЩС5.1 QF1	Щит офиса врача ЩА 5.1 (пом. 5.15)	В кабельном лотке для силовых кабелей, в ПВХ трубе	ВВГнг(А)-LSLTx	5х6	20			
нЩС 5.1-2	ЩС5.1 QF2	Щит офиса врача ЩА 5.2 (пом. 5.16)	В кабельном лотке для силовых кабелей, в ПВХ трубе	ВВГнг(А)-LSLTx	5х6	20			
нЩС 5.1-3	ЩС5.1 QF3	Щит офиса врача ЩА 5.3 (пом. 5.17)	В кабельном лотке для силовых кабелей, в ПВХ трубе	ВВГнг(А)-LSLTx	5х6	35			
нЩС 5.1-4	ЩС5.1 QF4	Щит офиса врача ЩА 5.4 (пом. 5.18)	В кабельном лотке для силовых кабелей, в ПВХ трубе	ВВГнг(А)-LSLTx	5х6	40			
нЩС 5.1-5	ЩС5.1 QF5	Щит офиса врача ЩА 5.5 (пом. 5.19)	В кабельном лотке для силовых кабелей, в ПВХ трубе	ВВГнг(А)-LSLTx	5х6	25			
нЩС 5.1-6	ЩС5.1 QF6	Щит офиса врача ЩА 5.6 (пом. 5.12)	В кабельном лотке для силовых кабелей, в ПВХ трубе	ВВГнг(А)-LSLTx	5х6	20			
нЩС 5.1-7	ЩС5.1 QF7	Щит офиса врача ЩА 5.7 (пом. 5.27)	В кабельном лотке для силовых кабелей, в ПВХ трубе	ВВГнг(А)-LSLTx	5х6	20			

Взам. инв. №

Подп. и дата

Инв. № подл.

Обозначение кабеля, провода	Трасса		Участок трассы кабеля, провода	Кабель, провод					
				по проекту			проложен		
	Начало	Конец		Марка	Кол., число и сечение жил	Длина, м	Марка	Кол., число и сечение жил	Длина, м
нЩС 5.1-8	ЩС5.1 QF8	Розетка уборочной техники	В кабельном лотке для силовых кабелей, в ПВХ трубе	ВВГнг(А)-LSLTx	3х2,5	60			
нЩС 5.1-9	ЩС5.1 QF9	Розетки рукосушителей	В кабельном лотке для силовых кабелей, в ПВХ трубе	ВВГнг(А)-LSLTx	3х2,5	60			
нЩС 5.1-10	ЩС5.1 QF10	Розетки рукосушителей	В кабельном лотке для силовых кабелей, в ПВХ трубе	ВВГнг(А)-LSLTx	3х2,5	60			
нЩС 5.1-11	ЩС5.1 QF11	Коробки и светильники вспомог. Помещ. 1 этажа	В кабельном лотке для силовых кабелей, в ПВХ трубе	ВВГнг(А)-LSLTx	3х1,5	50			
			Щит силовой ЩС-5.2 (5 этаж)						
нЩС 5.2-1	ЩС5.2 QF1	Щит офиса врача ЩА 5.8 (пом. 5.13)	В кабельном лотке для силовых кабелей, в ПВХ трубе	ВВГнг(А)-LSLTx	5х6	20			
нЩС 5.2-2	ЩС5.2 QF2	Щит офиса врача ЩА 5.9 (пом. 5.06)	В кабельном лотке для силовых кабелей, в ПВХ трубе	ВВГнг(А)-LSLTx	5х6	20			
нЩС 5.2-3	ЩС5.2 QF3	Щит офиса врача ЩА 5.10 (пом. 5.45)	В кабельном лотке для силовых кабелей, в ПВХ трубе	ВВГнг(А)-LSLTx	3х6	40			
нЩС 5.2-4	ЩС5.2 QF4	Щит офиса врача ЩА 5.11 (пом. 5.46)	В кабельном лотке для силовых кабелей, в ПВХ трубе	ВВГнг(А)-LSLTx	3х6	40			
нЩС 5.2-5	ЩС5.2 QF5	Щит офиса врача ЩА 5.12 (пом. 5.47)	В кабельном лотке для силовых кабелей, в ПВХ трубе	ВВГнг(А)-LSLTx	3х6	40			
нЩС 5.2-6	ЩС5.2 QF6	Щит офиса врача ЩА 5.13 (пом. 5.48)	В кабельном лотке для силовых кабелей, в ПВХ трубе	ВВГнг(А)-LSLTx	3х6	40			
нЩС 5.2-7	ЩС5.2 QF7	Щит офиса врача ЩА 5.14 (пом. 5.49)	В кабельном лотке для силовых кабелей, в ПВХ трубе	ВВГнг(А)-LSLTx	3х6	45			
нЩС 5.2-8	ЩС5.2 QF8	Щит офиса врача ЩА 5.15 (пом. 5.50)	В кабельном лотке для силовых кабелей, в ПВХ трубе	ВВГнг(А)-LSLTx	3х6	50			
нЩС 5.2-9	ЩС5.2 QF9	Щит офиса врача ЩА 5.16 (пом. 5.32)	В кабельном лотке для силовых кабелей, в ПВХ трубе	ВВГнг(А)-LSLTx	3х6	50			
нЩС 5.2-10	ЩС5.2 QF10	Щит офиса врача ЩА 5.17 (пом. 5.31)	В кабельном лотке для силовых кабелей, в ПВХ трубе	ВВГнг(А)-LSLTx	3х6	45			
нЩС 5.2-11	ЩС5.2 QF11	Щит офиса врача ЩА 5.18 (пом. 5.30)	В кабельном лотке для силовых кабелей, в ПВХ трубе	ВВГнг(А)-LSLTx	3х6	40			
нЩС 5.2-12	ЩС5.2 QF12	Щит офиса врача ЩА 5.19 (пом. 5.29)	В кабельном лотке для силовых кабелей, в ПВХ трубе	ВВГнг(А)-LSLTx	5х6	35			
нЩС 5.2-13	ЩС5.2 QF13	Щит офиса врача ЩА 5.20 (пом. 5.28)	В кабельном лотке для силовых кабелей, в ПВХ трубе	ВВГнг(А)-LSLTx	5х6	25			
нЩС 5.2-14	ЩС5.2 QF14	Щит офиса врача ЩА 5.21 (пом. 5.42)	В кабельном лотке для силовых кабелей, в ПВХ трубе	ВВГнг(А)-LSLTx	3х6	30			
нЩС 5.2-15	ЩС5.2 QF15	Щит офиса врача ЩА 5.22 (пом. 5.43)	В кабельном лотке для силовых кабелей, в ПВХ трубе	ВВГнг(А)-LSLTx	3х6	30			
			Щит освещения ЩА01 (1 этаж)						
А0.1.1	ЩА01 QF1	Коробки и светильники аварийного освещение коридора	В кабельном лотке для силовых кабелей, в ПВХ трубе	ВВГнг(А)-LSLTx	3х1,5	85			
А0.1.2	ЩА01 QF2	Коробки и светильники вспомог. помещ. 1 этажа	В кабельном лотке для силовых кабелей, в ПВХ трубе	ВВГнг(А)-LSLTx	3х1,5	15			
			Щит освещения ЩА02 (2 этаж)						
А0.2.1	ЩА02 QF1	Коробки и светильники аварийного освещение коридора	В кабельном лотке для силовых кабелей, в ПВХ трубе	ВВГнг(А)-LSLTx	3х1,5	85			
А0.2.2	ЩА02 QF2	Коробки и светильники вспомог. помещ. 1 этажа	В кабельном лотке для силовых кабелей, в ПВХ трубе	ВВГнг(А)-LSLTx	3х1,5	15			

Взам. инв. №

Подп. и дата

Инв. № подл.

Обозначение кабеля, провода	Трасса		Участок трассы кабеля, провода	Кабель, провод					
				по проекту			проложен		
	Начало	Конец		Марка	Кол., число и сечение жил	Длина, м	Марка	Кол., число и сечение жил	Длина, м
			Щит освещения ЩА03 (3 этаж)						
А0.3.1	ЩА03 QF1	Коробки и светильники аварийного освещение коридора	В кабельном лотке для силовых кабелей, в ПВХ трубе	ВВГнг(А)-LSLTx	3х1,5	85			
А0.3.2	ЩА03 QF2	Коробки и светильники вспомог. помещ. 1 этажа	В кабельном лотке для силовых кабелей, в ПВХ трубе	ВВГнг(А)-LSLTx	3х1,5	15			
			Щит освещения ЩА04 (4 этаж)						
А0.4.1	ЩА04 QF1	Коробки и светильники аварийного освещение коридора	В кабельном лотке для силовых кабелей, в ПВХ трубе	ВВГнг(А)-LSLTx	3х1,5	85			
А0.4.2	ЩА04 QF2	Коробки и светильники вспомог. помещ. 1 этажа	В кабельном лотке для силовых кабелей, в ПВХ трубе	ВВГнг(А)-LSLTx	3х1,5	15			
			Щит освещения ЩА05 (5 этаж)						
А0.5.1	ЩА05 QF1	Коробки и светильники аварийного освещение коридора	В кабельном лотке для силовых кабелей, в ПВХ трубе	ВВГнг(А)-LSLTx	3х1,5	85			
А0.5.2	ЩА05 QF2	Коробки и светильники вспомог. помещ. 1 этажа	В кабельном лотке для силовых кабелей, в ПВХ трубе	ВВГнг(А)-LSLTx	3х1,5	15			
			Щит рабочего освешения ЩРО						
РО.ЛК1	РЩО QF1	Коробки и светильники рабочего освещения ЛК1	В кабельном лотке для силовых кабелей, по стояку в лестничном лотке, в ПВХ-трубе	ВВГнг(А)-LSLTx	3х1,5	200			
РО.ЛК2	РЩО QF2	Коробки и светильники рабочего освещения ЛК2	В кабельном лотке для силовых кабелей, по стояку в лестничном лотке, в ПВХ-трубе	ВВГнг(А)-LSLTx	3х1,5	150			
РО.ЛК3	РЩО QF3	Коробки и светильники рабочего освещения ЛК3	В кабельном лотке для силовых кабелей, по стояку в лестничном лотке, в ПВХ-трубе	ВВГнг(А)-LSLTx	3х1,5	100			
РО.ЛК4	РЩО QF4	Коробки и светильники рабочего освещения ЛК4	В кабельном лотке для силовых кабелей, по стояку в лестничном лотке, в ПВХ-трубе	ВВГнг(А)-LSLTx	3х1,5	100			
РО.ЛК5	РЩО QF5	Коробки и светильники рабочего освещения ЛК5	В кабельном лотке для силовых кабелей, по стояку в лестничном лотке, в ПВХ-трубе	ВВГнг(А)-LSLTx	3х1,5	250			
РО.ЛХ1	РЩО QF6	Коробки и светильники рабочего освещения ЛХ1	В кабельном лотке для силовых кабелей, по стояку в лестничном лотке, в ПВХ-трубе	ВВГнг(А)-LSLTx	3х1,5	150			
РО.К1	РЩО QF7	Коробки и светильники рабочего освещения коридора 1 этажа	В кабельном лотке для силовых кабелей, по стояку в лестничном лотке, в ПВХ-трубе	ВВГнг(А)-LSLTx	3х1,5	100			
РО.К2	РЩО QF8	Коробки и светильники рабочего освещения коридора 2 этажа	В кабельном лотке для силовых кабелей, по стояку в лестничном лотке, в ПВХ-трубе	ВВГнг(А)-LSLTx	3х1,5	100			
РО.К3,4	РЩО QF9	Коробки и светильники рабочего освещения коридора 3,4 этажа	В кабельном лотке для силовых кабелей, по стояку в лестничном лотке, в ПВХ-трубе	ВВГнг(А)-LSLTx	3х2,5	150			
РО.К5	РЩО QF10	Коробки и светильники рабочего освещения коридора 5 этажа	В кабельном лотке для силовых кабелей, по стояку в лестничном лотке, в ПВХ-трубе	ВВГнг(А)-LSLTx	3х2,5	150			
РО.КП	РЩО QF11	Коробки и светильники рабочего освещения коридора подвала	В кабельном лотке для силовых кабелей, в ПВХ трубе	ВВГнг(А)-LSLTx	3х1,5	125			
РО.ТП	РЩО QF12	Коробки и светильники рабочего освещения тех. пом. подвала	В кабельном лотке для силовых кабелей, в ПВХ трубе	ВВГнг(А)-LSLTx	3х1,5	250			
О.Л1	РЩО QF13	Освещение шахты лифта №1	В кабельном лотке для силовых кабелей, по стояку в лестничном лотке, в ПВХ-трубе	ВВГнг(А)-LSLTx	3х1,5	100			
О.Л2	РЩО QF14	Освещение шахты лифта №2	В кабельном лотке для силовых кабелей, по стояку в лестничном лотке, в ПВХ-трубе	ВВГнг(А)-LSLTx	3х1,5	100			
О.Л3	РЩО QF15	Освещение шахты лифта №3	В кабельном лотке для силовых кабелей, по стояку в лестничном лотке, в ПВХ-трубе	ВВГнг(А)-LSLTx	3х1,5	100			
О.Л4	РЩО QF16	Освещение шахты лифта №4	В кабельном лотке для силовых кабелей, по стояку в лестничном лотке, в ПВХ-трубе	ВВГнг(А)-LSLTx	3х1,5	100			

Взам. инв. №

Подп. и дата

Инв. № подл.

Обозначение кабеля, провода	Трасса		Участок трассы кабеля, провода	Кабель, провод					
				по проекту			проложен		
	Начало	Конец		Марка	Кол., число и сечение жил	Длина, м	Марка	Кол., число и сечение жил	Длина, м
			ВРУ паркинга						
РО.П1	ВРУ-П QF1	Коробки и светильники рабочего освещения паркинга зоны 1	В кабельном лотке для силовых кабелей, в ПВХ трубе	ВВГнг(А)-LSLTx	3х2,5	200			
РО.П2	ВРУ-П QF2	Коробки и светильники рабочего освещения паркинга зоны 2	В кабельном лотке для силовых кабелей, в ПВХ трубе	ВВГнг(А)-LSLTx	3х2,5	200			
РО.ПТП	ВРУ-П QF3	Коробки и светильники рабочего освещения тех. помещ. Зоны паркинга	В кабельном лотке для силовых кабелей, в ПВХ трубе	ВВГнг(А)-LSLTx	3х1,5	150			
Др 1-п	ВРУ-П QF4	Дренажные насосы гр.1 зоны паркинга	В кабельном лотке для силовых кабелей, в ПВХ трубе	ВВГнг(А)-LSLTx	3х1,5	100			
Др 2-п	ВРУ-П QF5	Дренажные насосы гр.2 зоны паркинга	В кабельном лотке для силовых кабелей, в ПВХ трубе	ВВГнг(А)-LSLTx	3х2,5	150			
КНС.П1	ВРУ-П QF6 (пом. 0.18)	Канализационная насосная станция	В кабельном лотке для силовых кабелей, в ПВХ трубе	ВВГнг(А)-LSLTx	3х2,5	60			
КНС.П2	ВРУ-П QF7 (пом. 0.20)	Канализационная насосная станция	В кабельном лотке для силовых кабелей, в ПВХ трубе	ВВГнг(А)-LSLTx	3х2,5	100			
ЯТП-П	ВРУ-П QF8	ЯТП в пом. 0.18, 0.20	В кабельном лотке для силовых кабелей, в ПВХ трубе	ВВГнг(А)-LSLTx	3х2,5	150			
ТЗ-П	ВРУ-П QF10	Тепловые завесы паркинга	В кабельном лотке для силовых кабелей, в ПВХ трубе	ВВГнг(А)-LSLTx	3х2,5	150			
нЩУП1	ВРУ-П QF11	ЩУП1 (подземная автостоянка)	В кабельном лотке для силовых кабелей, в ПВХ трубе	ВВГнг(А)-LSLTx	5х4	30			
нЩУВ1	ВРУ-П QF12	ЩУВ1 (подземная автостоянка)	В кабельном лотке для силовых кабелей, в ПВХ трубе	ВВГнг(А)-LSLTx	5х4	50			
нЩУП2	ВРУ-П QF13	ЩУП2 (ИТП, пом. 0.20)	В кабельном лотке для силовых кабелей, в ПВХ трубе	ВВГнг(А)-LSLTx	3х2,5	100			
нЩУВ2	ВРУ-П QF14	ЩУВ2 (ИТП, пом. 0.20)	В кабельном лотке для силовых кабелей, в ПВХ трубе	ВВГнг(А)-LSLTx	3х2,5	100			
			Щит вентиляции ЩВ						
нЩУП3	ЩВ QF1	ЩУП3 (Помещения подвала)	В кабельном лотке для силовых кабелей, по стояку в лестничном лотке, в ПВХ-трубе	ВВГнг(А)-LSLTx	5х4	50			
нЩУП4	ЩВ QF2	ЩУП4 (Лифтовые холлы, коридоры, вестибюль)	В кабельном лотке для силовых кабелей, по стояку в лестничном лотке, в ПВХ-трубе	ВВГнг(А)-LSLTx	5х4	70			
нЩУВ3	ЩВ QF3	ЩУВ3 (Электрощитовая)	В кабельном лотке для силовых кабелей, по стояку в лестничном лотке, в ПВХ-трубе	ВВГнг(А)-LSLTx	3х1,5	15			
нЩУВ4	ЩВ QF4	ЩУВ4 (кладовая 0.09)	В кабельном лотке для силовых кабелей, по стояку в лестничном лотке, в ПВХ-трубе	ВВГнг(А)-LSLTx	3х1,5	15			
нЩУВ5	ЩВ QF5	ЩУВ5 (Венткамера (0.11)	В кабельном лотке для силовых кабелей, по стояку в лестничном лотке, в ПВХ-трубе	ВВГнг(А)-LSLTx	3х1,5	50			
нЩУВ6	ЩВ QF6	ЩУВ6 (Водомерный узел и насосная)	В кабельном лотке для силовых кабелей, по стояку в лестничном лотке, в ПВХ-трубе	ВВГнг(А)-LSLTx	3х1,5	50			
нЩУВ7	ЩВ QF7	ЩУВ7 (кладовые подвала)	В кабельном лотке для силовых кабелей, по стояку в лестничном лотке, в ПВХ-трубе	ВВГнг(А)-LSLTx	3х1,5	55			
нЩУВ8	ЩВ QF8	ЩУВ8 (помещение для отходов)	В кабельном лотке для силовых кабелей, по стояку в лестничном лотке, в ПВХ-трубе	ВВГнг(А)-LSLTx	3х1,5	50			
нЩУВ9	ЩВ QF9	ЩУВ9 (ПНС)	В кабельном лотке для силовых кабелей, по стояку в лестничном лотке, в ПВХ-трубе	ВВГнг(А)-LSLTx	3х1,5	65			
нЩУВ10	ЩВ QF10	ЩУВ10 (помещения отработанных ламп)	В кабельном лотке для силовых кабелей, по стояку в лестничном лотке, в ПВХ-трубе	ВВГнг(А)-LSLTx	3х1,5	75			
нЩУВ11	ЩВ QF11	ЩУВ11 (гардероб персонала)	В кабельном лотке для силовых кабелей, по стояку в лестничном лотке, в ПВХ-трубе	ВВГнг(А)-LSLTx	3х1,5	25			

Взам. инв. №

Подп. и дата

Инв. № подл.

Обозначение кабеля, провода	Трасса		Участок трассы кабеля, провода	Кабель, провод					
				по проекту			проложен		
	Начало	Конец		Марка	Кол., число и сечение жил	Длина, м	Марка	Кол., число и сечение жил	Длина, м
нЩУВ12	ЩВ QF12	ЩУВ12 (лифтовые холлы, охрана 1-го этажа) – 5-й этаж	В кабельном лотке для силовых кабелей, по стояку в лестничном лотке	ВВГнг(А)-LSLTx	5х4	85			
нЩУВ12.1	ЩУВ12 (лифтовые холлы, охрана 1-го этажа) – 5-й этаж	Вентилятор В12 на кровле	В кабельном лотке для силовых кабелей, по стояку в лестничном лотке, в ПВХ-трубе	ВВГнг(А)-LSLTx	5х4	40			
нЩУВ16	ЩВ QF13	ЩУВ16 (санузел) – 5-й этаж	В кабельном лотке для силовых кабелей, по стояку в лестничном лотке	ВВГнг(А)-LSLTx	5х4	85			
нЩУВ16.1	ЩУВ16 (санузел) – 5-й этаж	Вентилятор В16 на кровле	В кабельном лотке для силовых кабелей, по стояку в лестничном лотке, в ПВХ-трубе	ВВГнг(А)-LSLTx	5х4	40			
нЩУВ17	ЩВ QF14	ЩУВ17 (санузел) – 5-й этаж	В кабельном лотке для силовых кабелей, по стояку в лестничном лотке	ВВГнг(А)-LSLTx	5х4	85			
нЩУВ17.1	ЩУВ17 (санузел) – 5-й этаж	Вентилятор В17 на кровле	В кабельном лотке для силовых кабелей, по стояку в лестничном лотке, в ПВХ-трубе	ВВГнг(А)-LSLTx	5х4	40			
нУЗ-4	ЩВ QF15	Тепловые завесы КЭВ-П 2121А	В кабельном лотке для силовых кабелей, по стояку в лестничном лотке, в ПВХ-трубе	ВВГнг(А)-LSLTx	3х1,5	80			
			Щит кондиционирования ЩК-1						
ЩК1-1	ЩК1 QF1	Система VRF 1	В кабельном лотке для силовых кабелей, по стояку в лестничном лотке	ВВГнг(А)-LSLTx	5х16	40			
ЩК1-2.1	ЩК1 QF2	Система VRF 2.1	В кабельном лотке для силовых кабелей, по стояку в лестничном лотке	ВВГнг(А)-LSLTx	5х10	40			
ЩК1-2.2	ЩК1 QF3	Система VRF 2.2	В кабельном лотке для силовых кабелей, по стояку в лестничном лотке	ВВГнг(А)-LSLTx	5х10	40			
ЩК1-3.1	ЩК1 QF4	Система VRF 3.1	В кабельном лотке для силовых кабелей, по стояку в лестничном лотке	ВВГнг(А)-LSLTx	5х10	40			
ЩК1-3.2	ЩК1 QF5	Система VRF 3.2	В кабельном лотке для силовых кабелей, по стояку в лестничном лотке	ВВГнг(А)-LSLTx	5х16	40			
			Щит кондиционирования ЩК-2						
ЩК1-4.1	ЩК2 QF1	Система VRF 4.1	В кабельном лотке для силовых кабелей, по стояку в лестничном лотке	ВВГнг(А)-LSLTx	5х10	40			
ЩК1-4.2	ЩК2 QF2	Система VRF 4.2	В кабельном лотке для силовых кабелей, по стояку в лестничном лотке	ВВГнг(А)-LSLTx	5х16	40			
ЩК1-5.1	ЩК2 QF3	Система VRF 5.1	В кабельном лотке для силовых кабелей, по стояку в лестничном лотке	ВВГнг(А)-LSLTx	5х10	40			
ЩК1-5.2	ЩК2 QF4	Система VRF 5.2	В кабельном лотке для силовых кабелей, по стояку в лестничном лотке	ВВГнг(А)-LSLTx	5х16	40			
			Щит наружного освещения ЩНО						
М-ЩНО-1	ЩНО QF1	Наружное освещение (северный фасад)	В кабельном лотке для силовых кабелей, по стояку в лестничном лотке	ВВГнг(А)-LSLTx	3х1,5	200			
М-ЩНО-2	ЩНО QF2	Наружное освещение (южный фасад)	В кабельном лотке для силовых кабелей, по стояку в лестничном лотке	ВВГнг(А)-LSLTx	3х1,5	235			
			Заземление						
	РЕ-шина ГРЩ	ГЗШ	Открытым способом	ПуГВнг(А)-LSLTx	1х240	15			
	РЕ-шина ГРЩ	ГЗШ	Открытым способом	ПуГВнг(А)-LSLTx	1х240	15			
	Корпус шкафа ВРУ	Полоса пом. 0,10	Открытым способом	ПуГВнг(А)-LSLTx	1х25	5			
	ГЗШ	Полоса пом. 0,10	Открытым способом	ПуГВнг(А)-LSLTx	1х25	5			

Взам. инв. №

Подп. и дата

Инв. № подл.

Обозначение кабеля, провода	Трасса		Участок трассы кабеля, провода	Кабель, провод					
				по проекту			проложен		
	Начало	Конец		Марка	Кол., число и сечение жил	Длина, м	Марка	Кол., число и сечение жил	Длина, м
	ГЗШ	Система В	Открытым способом	ПуГВнг(А)-LSLTx	1х6	25			
	ГЗШ	Лоток ЭОМ	Открытым способом	ПуГВнг(А)-LSLTx	1х6	25			
	Лоток ЭОМ	Лоток СС	Открытым способом	ПуГВнг(А)-LSLTx	1х6	25			
	Лоток ЭОМ	Лоток СПЗ	Открытым способом	ПуГВнг(А)-LSLTx	1х6	25			
	ГЗШ	Полосы заземления	В кабельном лотке для силовых кабелей, по стояку в лестничном лотке	ПуГВнг(А)-LSLTx	1х25	990			

Взам. инв. №

Подп. и дата

Инв. № подл.

Поз.	Наименование и техническая характеристика	Тип, марка, обозначение документа, опросного листа	Код продукции	Поставщик	Ед. изме-ре-ния	Кол.	Масса 1 ед. кг	Приме-чание
	Электрощитовое оборудование							
1	ГРЩ. Главный распределительный щит				компл.	1		
2	Комплект СИЗ				компл.	1		
3	Щит силовой - ЩС -1.1				компл.	1		
4	Щит силовой - ЩС -2.1				компл.	1		
5	Щит силовой - ЩС -3.1				компл.	1		
6	Щит силовой - ЩС -4.1				компл.	1		
7	Щит силовой - ЩС -5.1				компл.	1		
8	Щит силовой - ЩС -5.2				компл.	1		
9	Щит аварийного освещения - ЩАО				компл.	5		
10	Щит рабочего освещения - ЩРО				компл.	1		
11	Вводно-распределительное устройство парковки - ВРУ-П				компл.	1		
12	Щит вентиляции - ЩВ				компл.	1		
13	Щит кондиционирования - ЩК1				компл.	1		
14	Щит кондиционирования - ЩК2				компл.	1		
15	Щит наружного освещения - ЩНО				компл.	1		
16	Ящик с понижающим разделительным трансформат.0,25кВА 220/36В	ЯТП – 0,25 - 1			шт.	8		
	Кабельные конструкции							
1	Лоток лестничный 80х200 L3000		LL8020	АО "ДКС"	м	30		
2	Лоток лестничный 80х300 L3000		LL8030	АО "ДКС"	м	60		
3	Лоток лестничный 80х400 L3000		LL8040	АО "ДКС"	м	60		

Взам. инв. №

Подп. и дата

Инв. № подл.

Изм.	Кол.уч	Лист	№ док.	Подп.	Дата
Разраб.		Ошеко			04.25
Провер.		Черняев			04.25
Н. контр.		Западнова			04.25
ГИП		Кулешов			04.25

22-069492-ЭОМ.СО

Электроснабжение оздоровительного центра по адресу: г. Санкт-Петербург, муниципальный округ Академическое, Светлановский пр., участок 49, кадастровый № 78:10:0005213:82.

Электроснабжение

Стадия	Лист	Листов
Р	1	7

Спецификация оборудования, изделий и материалов

ЭнергоСтройПроект

Поз.	Наименование и техническая характеристика	Тип, марка, обозначение документа, опросного листа	Код продукции	Поставщик	Ед. изме-ре-ния	Кол.	Масса 1 ед. кг	Приме-чание
4	Лоток лестничный 80х500 L3000		LL8050	АО "ДКС"	м	60		
5	Стеновое крепление лотка кронштейн, LP5000 ДКС		LP5000	АО "ДКС"	шт.	250		
6	Дюбель нейлоновый NAT10*80			Россия	шт.	500		
7	Болт сантехнический 8х70 мм DIN 571 оцинкованный			Россия	шт.	500		
8	Прижим лотка лестничного		LP1000R	АО "ДКС"	шт.	100		
9	Лоток неперфорированный 80х100 L3000		35062	АО "ДКС"	м	90		
10	Лоток перфорированный 80х100 L3000		35302	АО "ДКС"	м	30		
11	Крышка с заземлением на лоток, основание 100 мм, L=3000 мм		35522	АО "ДКС"	м	120		
12	Лоток неперфорированный 80х200 L3000		35064	АО "ДКС"	м	150		
13	Лоток перфорированный 80х200 L3000		35304	АО "ДКС"	м	45		
14	Крышка с заземлением на лоток, основание 200 мм, L=3000 мм		35524	АО "ДКС"	м	165		
15	Лоток неперфорированный 80х300 L3000		35065	АО "ДКС"	м	90		
16	Лоток перфорированный 80х300 L3000		35505	АО "ДКС"	м	15		
17	Крышка с заземлением на лоток, основание 300 мм, L=3000 мм		35525	АО "ДКС"	м	105		
18	Лоток неперфорированный 80х400 L3000		35066	АО "ДКС"	м	15		
19	Лоток перфорированный 80х400 L3000		35306	АО "ДКС"	м	60		
20	Крышка с заземлением на лоток, основание 400 мм, L=3000 мм		35526	АО "ДКС"	м	75		
21	Винт с крестообразным шлицем М6х10		CM010610	АО "ДКС"	шт.	2000		
22	Гайка с насечкой, препятствующей откручиванию М6		CM100600	АО "ДКС"	шт.	2000		
23	Винт М6х20 с гладкой головкой и квадратным подголовником		CM010620	АО "ДКС"	шт.	500		
24	Шпилька М10х2000 мм			Россия	м	1000		
25	Анкер М10 латунный			Россия	шт.	2500		
26	Гайка М10 с насечкой			Россия	шт.	10000		
27	Шайба М10 кузовная			Россия	шт.	10000		
28	Профиль П-образный PSM 29х48х2000 2.5 мм		BPM2920	АО "ДКС"	шт.	250		
29	Винт М5х8 для обеспечения электрического контакта крышек		CM030508	АО "ДКС"	шт.	200		
30	Опорные рамы Н-образной формы			BIG FOOT	шт.	30		

Взам. инв. №

Подп. и дата

Инв. № подл.

Поз.	Наименование и техническая характеристика	Тип, марка, обозначение документа, опросного листа	Код продукции	Поставщик	Ед. изме-ре-ния	Кол.	Масса 1 ед. кг	Приме-чание
	Кабельная продукция							
1	Кабель ВВГнг(А)-LSLTx 3х1,5 мм2	ГОСТ 31996-2012		Алюр/Конкорд/Кабэкс	м	4000		
2	Кабель ВВГнг(А)-LSLTx 3х2,5 мм2	ГОСТ 31996-2012		Алюр/Конкорд/Кабэкс	м	3500		
3	Кабель ВВГнг(А)-LSLTx 3х6 мм2	ГОСТ 31996-2012		Алюр/Конкорд/Кабэкс	м	450		
4	Кабель ВВГнг(А)-LSLTx 4х1,5 мм2	ГОСТ 31996-2012		Алюр/Конкорд/Кабэкс	м	200		
5	Кабель ВВГнг(А)-LSLTx 5х4 мм2	ГОСТ 31996-2012		Алюр/Конкорд/Кабэкс	м	900		
6	Кабель ВВГнг(А)-LSLTx 5х6 мм2	ГОСТ 31996-2012		Алюр/Конкорд/Кабэкс	м	1200		
7	Кабель ВВГнг(А)-LSLTx 5х10 мм2	ГОСТ 31996-2012		Алюр/Конкорд/Кабэкс	м	500		
8	Кабель ВВГнг(А)-LSLTx 5х16 мм2	ГОСТ 31996-2012		Алюр/Конкорд/Кабэкс	м	160		
9	Кабель ВВГнг(А)-LSLTx 5х25 мм2	ГОСТ 31996-2012		Алюр/Конкорд/Кабэкс	м	95		
10	Кабель АВВГнг(А)-LSLTx 5х95 мм2	ГОСТ 31996-2012		Алюр/Конкорд/Кабэкс	м	350		
11	Кабель АВВГнг(А)-LSLTx 5х120 мм2	ГОСТ 31996-2012		Алюр/Конкорд/Кабэкс	м	105		
12	Кабель АВВГнг(А)-LSLTx 4х240 мм2	ГОСТ 31996-2012		Алюр/Конкорд/Кабэкс	м	240		
13	Кабель ВВГнг(А)-FRLSLTx 3х1,5 мм2	ГОСТ 31996-2012		Конкорд	м	4000		
14	Кабель ВВГнг(А)-FRLSLTx 3х2,5 мм2	ГОСТ 31996-2012		Конкорд	м	330		
15	Кабель ВВГнг(А)-FRLSLTx 4х1,5 мм2	ГОСТ 31996-2012		Конкорд	м	200		
16	Кабель ВВГнг(А)-FRLSLTx 5х4 мм2	ГОСТ 31996-2012		Конкорд	м	200		
17	Кабель ВВГнг(А)-FRLSLTx 5х10 мм2	ГОСТ 31996-2012		Конкорд	м	200		
18	Кабель ВВГнг(А)-FRLSLTx 5х16 мм2	ГОСТ 31996-2012		Конкорд	м	120		
19	Наконечник кабельный ТМЛ-У 25-6		85734	КВТ	шт.	20		
20	Наконечник кабельный ТМЛ-У 95-8		66696	КВТ	шт.	80		
21	Наконечник кабельный ТМЛ-У 120-8		66697	КВТ	шт.	20		
22	Концевая муфта с наконечниками 4ПКВТпН-1-150...240			ЭРГ	компл.	16		
23	Бирка кабельная домик (150*100*50)			КВТ	упак.	4		
	Светотехническое оборудование							
1	Светодиодный светильник 38 Вт 4000 К L=1200 мм				шт.	65		в т.ч. ЗИП

Взам. инв. №

Подп. и дата

Инв. № подл.

Изм.	Кол.уч	Лист	№ док.	Подп.	Дата

Поз.	Наименование и техническая характеристика	Тип, марка, обозначение документа, опросного листа	Код продукции	Поставщик	Ед. изме-ре-ния	Кол.	Масса 1 ед. кг	Приме-чание
2	Светодиодный светильник 38 Вт с БАП 4000 К L=1200 мм				шт.	26		в т.ч. ЗИП
3	Светодиодный светильник 36 Вт 4000 К 595 х 595				шт.	66		в т.ч. ЗИП
4	Светодиодный светильник 36 Вт с БАП 4000 К 595 х 595				шт.	45		в т.ч. ЗИП
5	LIGHTING PRO Светильник светодиодный ДВО 1201 30Вт 4000К IP54 595х595мм опал IEK				шт.	29		в т.ч. ЗИП
6	LIGHTING PRO Светильник светодиодный ДВО 1201А 30Вт 4000К IP54 595х595мм опал БАП 3ч IEK				шт.	7		в т.ч. ЗИП
7	Светильник светодиодный ДБП-18w 4000К 1440Лм IP65 круглый белый				шт.	22		в т.ч. ЗИП
8	Светильник светодиодный ДБП-18w 4000К 1440Лм IP65 круглый белый с БАП 3ч				шт.	22		в т.ч. ЗИП
9	Светильник светодиодный над входами				шт.	20		
10	Патрон настенный наклонный Е27				шт.	30		Освещение лифтовых шахт в т.ч. ЗИП
11	Лампа светодиодная 4000К Е27				шт.	30		Освещение лифтовых шахт в т.ч. ЗИП
	Кабельные конструкции для светотехнического оборудования							
1	Профиль П-образный PSM 29х48х2000 2.5 мм		BPM2920	АО "ДКС"	шт.	50		
2	Шпилька М8х2000мм			Россия	м	100		
3	Анкер М8 латунный			Россия	шт.	100		
4	Гайка М8 с насечкой			Россия	шт.	600		
5	Шайба М8 кузовная			Россия	шт.	600		
	Электроустановочные изделия							
1	ЭТЮД Выключатель одноклавишный наружный IP44 серый		BA10-041C	Systeme Electric	шт.	22		
2	Выключатель Atlas Design IP20 одноклавишный		ATN000111	Systeme Electric	шт.	31		
3	Переключатель Atlas Design IP20 одноклавишный		ATN000161	Systeme Electric	шт.	4		
4	Розетка Atlas Design с заземлением со шторками с быстрозажимными клеммами 16А 250В белый		ATN000145	Systeme Electric	шт.	5		
5	Розетка Atlas Design с заземлением со шторками с крышкой IP44 белый		ATN440146	Systeme Electric	шт.	20		
6	ЭТЮД Розетка наружная с заземлением со шторками IP44 серая		PA16-044C	Systeme Electric	шт.	13		
7	ЭТЮД Розетка двойная наружная с заземлением со шторками IP44 серая		PA16-244C	Systeme Electric	шт.	2		
8	Рамка Atlas Design однопостовая белый		ATN000101	Systeme Electric	шт.	21		

Взам. инв. №

Подп. и дата

Инв. № подл.

Поз.	Наименование и техническая характеристика	Тип, марка, обозначение документа, опросного листа	Код продукции	Поставщик	Ед. изме-ре-ния	Кол.	Масса 1 ед. кг	Приме-чание
9	Рамка Atlas Design двухпостовая белый		ATN000102	Systeme Electric	шт.	5		
10	Рамка Atlas Design двухпостовая белый IP44		ATN440102	Systeme Electric	шт.	2		
11	Коробка наружного монтажа		ATN000100	Systeme Electric	шт.	4		
12	Установочная коробка в ГКЛ		IMT35150	Systeme Electric	шт.	5		
13	Установочная коробка в газобетон/монолит		IMT35100	Systeme Electric	шт.	60		
14	VIVA каркас 6 мод Viva In-liner Front белый		F0003A	АО "ДКС"	шт.	15		
15	Розетка "Viva" с ЗК, со шторками, скрытой установки, 16 А, IP20, цвет белый		45005	АО "ДКС"	шт.	5		
	Изделия и материалы							
1	Труба ПВХ гибкая гофр. d=20мм, легкая с протяжкой, цвет серый		91920	АО "ДКС"	м	10000		
2	Труба ПВХ жёсткая гладкая д.20мм, лёгкая, 3м, цвет серый		63920	АО "ДКС"	м	300		
3	Муфта труба-коробка, d = 20 мм, IP67		50220	АО "ДКС"	шт.	500		
4	Держатель с защелкой d=20 мм		51020	АО "ДКС"	шт.	10000		
5	Труба ПВХ гибкая гофр. d=25мм, легкая с протяжкой, цвет серый		91925	АО "ДКС"	м	1000		
6	Труба ПВХ жёсткая гладкая д.25мм, лёгкая, 3м, цвет серый		63925	АО "ДКС"	м	90		
7	Держатель с защелкой d=25 мм		51025	АО "ДКС"	шт.	2500		
8	Труба ПВХ гибкая гофр. d=32мм, легкая с протяжкой, цвет серый		91932	АО "ДКС"	м	300		
9	Держатель с защелкой d=32 мм		51032	АО "ДКС"	шт.	500		
10	Дюбель нейлоновый 6х30 мм			Россия	шт.	13000		
11	Саморез 3,5х35 мм			Россия	шт.	13000		
12	Труба гофрированная DN23мм ПВ-0 Dвн 22.6мм Dнар 28.5мм с протяжкой темно-серая полиамид		PA612329F0	АО "ДКС"	м	500		
13	Дюбель мет.универс 5х30 (100шт/уп)		PR08.3481	Промрукав	шт.	8000		
14	Саморез с пресс-шайбой 4.2х25 острый		CM275025	АО "ДКС"	шт.	8000		
15	Держатель оцинкованный односторонний, d=19мм, 100шт/уп		53342	АО "ДКС"	шт.	7500		
16	Держатель оцинкованный односторонний, d=26мм, 100шт/уп.		53344	АО "ДКС"	шт.	500		
17	Коробка ответвительная с 6 кабельными вводами, IP55, 100х100х50		53800	АО "ДКС"	шт.	250		
18	Коробка пластиковая FS с кабельными вводами и клеммниками IP56 100х100х50мм 5р 450V 10А 6мм.кв.		FSB11506	АО "ДКС"	шт.	200		

Взам. инв. №

Подп. и дата

Инв. № подл.

Поз.	Наименование и техническая характеристика	Тип, марка, обозначение документа, опросного листа	Код продукции	Поставщик	Ед. изме-ре-ния	Кол.	Масса 1 ед. кг	Приме-чание
19	Огнезащитный терморасширяющийся герметик ОГНЕЗА ГТ		105038	Огнеза	шт.	100		
20	Минеральная вата негорючая	ТЕХНОРУФ Н ЭКСТРА 50 ТУ 5762-017-74182181-2015		ТЕХНОНИКОЛЬ	м2	10		
21	3-конт. многоразовая клемма 0,2-4 мм2, 32А, 450 V, 105 С		221-413	Wago	шт.	750		
22	5-конт. многоразовая клемма 0,2-4 мм2, 32А, 450 V, 105 С		221-415	Wago	шт.	500		
23	Труба стальная 20х2,8 (ВГП)	ГОСТ 3262-75		Россия	м	60		
24	Труба стальная 32х3,2 (ВГП)	ГОСТ 3262-75		Россия	м	60		
	Заземление							
1	Шина медная 60х8 мм	ГОСТ 434-78		Россия	м	1		
2	Изолятор шинный SM-30 бочонок		plc-sm-30	EKF	шт.	3		
3	Полоса 40х4 горячеоцинкованная		NC2444	АО "ДКС"	м	250		По периметру помещений
4	Держатель полосы 40х4мм DKC		ND2310	АО "ДКС"	шт.	500		
5	Дюбель распорный 8х60 мм			Россия	шт.	500		
6	Болт сантехнический 6х60 мм			Россия	шт.	500		
7	Провод ПуГВнг(А)-LSLTх 1х6, з/ж		ГОСТ 31947-2012	Россия	м	100		
8	Провод ПуГВнг(А)-LSLTх 1х25, з/ж		ГОСТ 31947-2012	Россия	м	1000		
9	Провод ПуГВнг(А)-LSLTх 1х240, з/ж		ГОСТ 31947-2012	Россия	м	30		
10	Наконечник штыревой втулочный изолированный НШВИ 6.0-12		79449	КВТ	шт.	100		
11	Наконечник кабельный ТМЛ 6-6-4		40830	КВТ	шт.	100		
12	Наконечник кабельный ТМЛ 25-8-8		40881	КВТ	шт.	50		
13	Наконечник кабельный ТМЛ 240-16-24		40914	КВТ	шт.	10		
14	Хомут на металлические трубы		NG3001	АО "ДКС"	шт.	10		
	Молниезащита							
1	Пруток стальной круглый d=8 мм	ГОСТ 2590-2006		Россия	м	700		
2	Молниеприемный стержень, 3 м		NL3000	АО "ДКС"	шт.	10		
3	Бетонное основание, 40 кг		NL0500	АО "ДКС"	шт.	10		

Взам. инв. №

Подп. и дата

Инв. № подл.

Поз.	Наименование и техническая характеристика	Тип, марка, обозначение документа, опросного листа	Код продукции	Поставщик	Ед. изме-ре-ния	Кол.	Масса 1 ед. кг	Приме-чание
4	Соединитель проводника для молниеприемника		NG6606	АО "ДКС"	шт.	10		
5	Зажим фальцевый		ND2001	АО "ДКС"	шт.	50		
6	Соединитель полоса – пруток		NG3101	АО "ДКС"	шт.	10		
7	Соединитель пруток – пруток		NG3103	АО "ДКС"	шт.	120		
8	Держатель фасадный		ND2115	АО "ДКС"	шт.	100		
9	Универсальный держатель с бетоном		ND1000	АО "ДКС"	шт.	500		
10	Компенсатор токоотвода d=8 мм		109018	Громтор	шт.	10		
11	Зажим для параллельного соединения с разделительной пластиной		NG3107	АО "ДКС"	шт.	20		
12	Расходные материалы				компл.	1		

Взам. инв. №

Подп. и дата

Инв. № подл.