Схема расположения конструкций шахт кровли мансарды

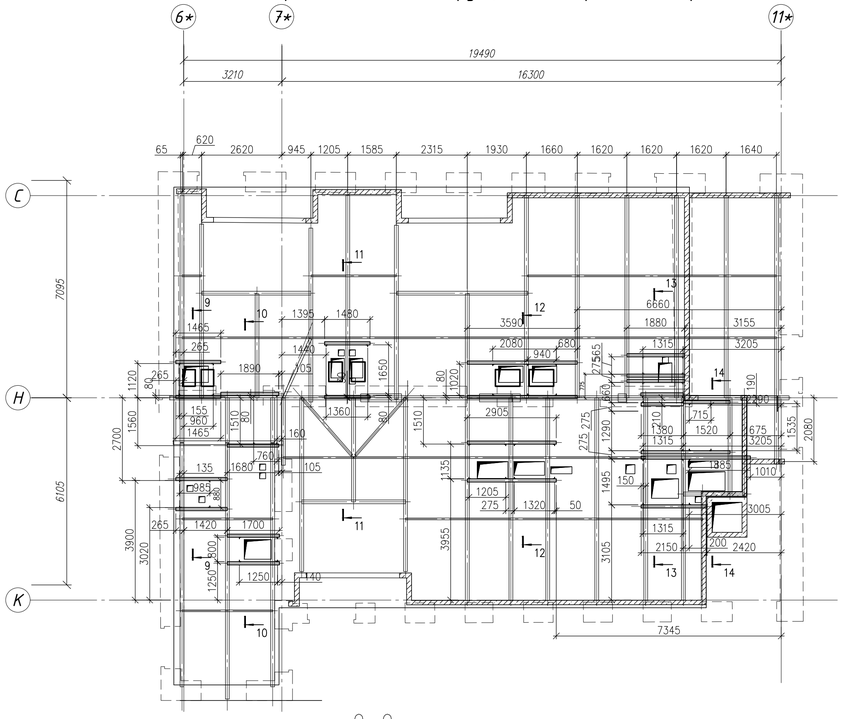

11–11

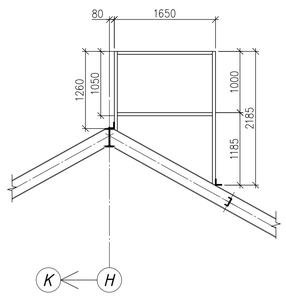

12–12

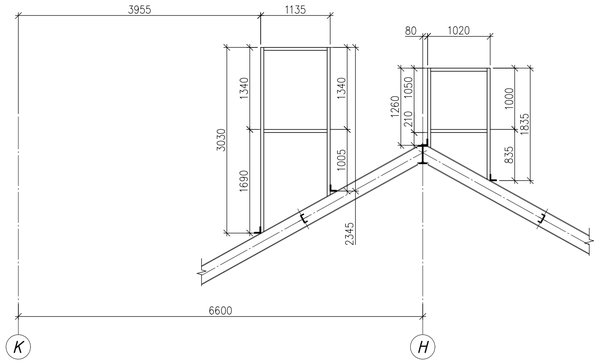

13–13

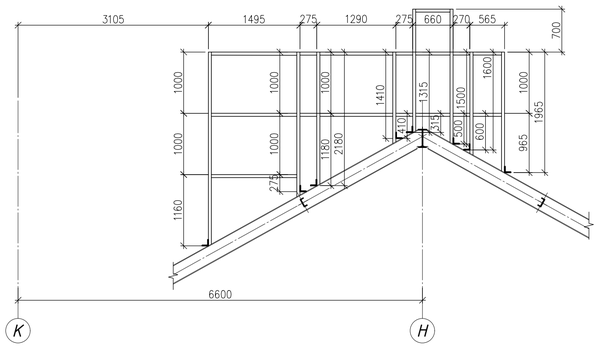

14–14

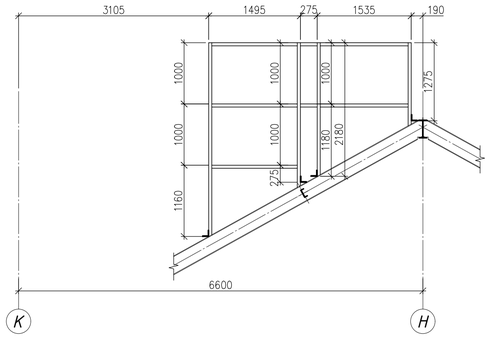

Спецификация металлических конструкций

Поз.	Обозначение	Наименование	Кол.	Масса ед., кг.	Примечание
	Общий вес конструкций	Вентиляционные шахты			1849,16
У100	ГОСТ 8509–93	Уголок L100x10 L=м.п.	47,75	15,1	720,95
У50	ГОСТ 8509–93	Уголок L50x5 L=м.п.	267,0	3,77	1006,7
У30	ГОСТ 8509–93	Уголок L30x4 L=м.п.	52,5	1,78	93,45
9	ГОСТ 19903–2015	Пластина _ 125x55x10	52	0,54	28,06

9–9

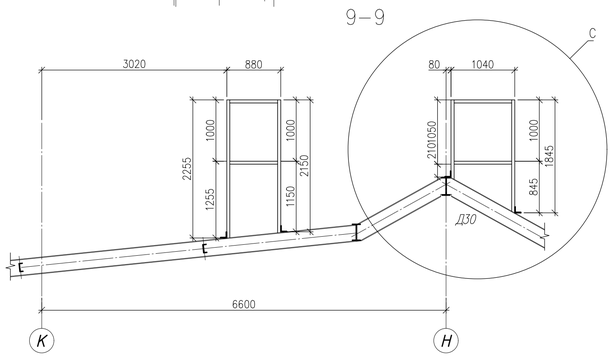

Схема обвязки стоек шахт на отм.+28,340(+27,340)

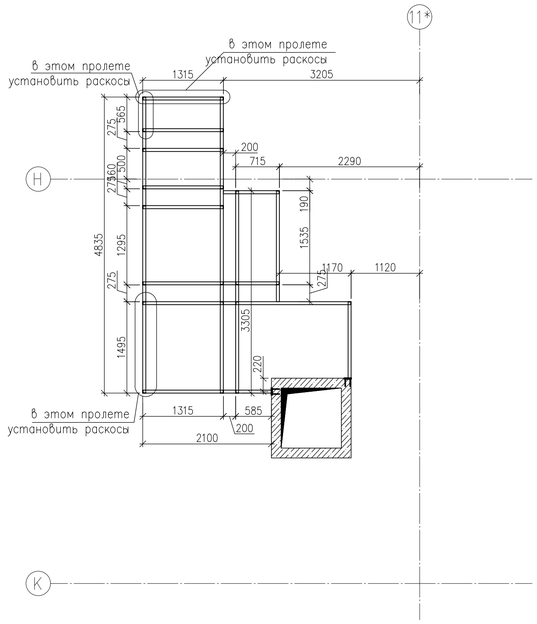

10–10

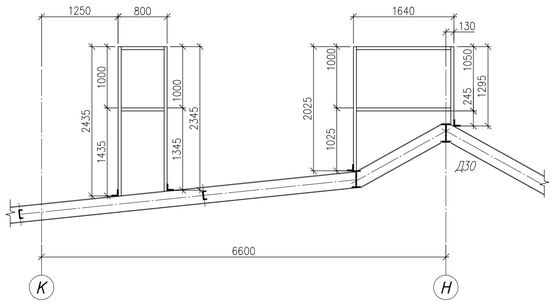

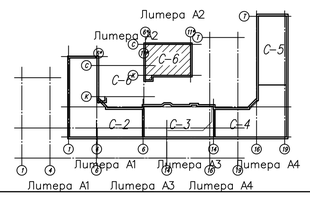

Примечания.

1. Общие данные – см.л.1 . Читать совместно с л.146,147,147.1, 148.1.
2. Все сварные соединения выполнять с помощью электродов Э50А ГОСТ 9467–75.
3. Катеты швов, неуказанные на чертежах, принимать равными наименьшей толщине соединяемых элементов.
4. Выполнить защиту металлических элементов от коррозии в соответствии с требованиями СНиП 2.03.11–85 "Защита строительных конструкций от коррозии".
5. Длины балок, привязки анкеров и стоек могут отличаться от проектных в диапазоне 200 мм.
6. Все размеры уточнить по месту и согласовать с разделом АР.
7. На данном листе указаны относительные отметки, за отметку ±0,000 принята отметка в Балтийской системе высот соответствующая +2,790.
8. Закладные Зд1...Зд3 см. л.146.

						20-06/19- КР 1
29	-	Зам.			09.22	Многоквартирный жилой дом со встроенными помещениями (литеры А 1, А 3, А 4) и гостиница (литера А 2), по адресу: Малый пр. П.С., дом 79-81-83, литера А
28	-	Нов.			05.22	
Изм.	Кол.уч.	Лист	№ док.	Подп.	Дата	
Разработал		Михайловский				Стадия: Р; Лист: 148; Листов:
Чертил		Исмагилов				
Проверил		Волоковский				Секция С6; Схема расположения вентиляционных шахт мансарды

КБ СЕГМЕНТ

Согласовано

Взамен инв. №

Подп. и дата

Инв. № подл.

Копировал

Формат А1

03.05.2022 Y:\PROJECT\ПРОЕКТНЫЙ ОТДЕЛ\06. МАЛЫЙ, 79 П.С\04. СТАДИЯ Р\03. КР. 1\АКТУАЛЬНОЕ\DBF\147, 147.1, 148, 148.1. С-6. МАНСАРДА. КМ\КМ 29.DWG